NORME INTERNATIONALE

INTERNATIONAL STANDARD

IEC

60061-3

AMENDEMENT 55
AMENDMENT 55

2018-08

Amendement 55

Culots de lampes et douilles ainsi que calibres pour le contrôle de l'interchangeabilité et de la sécurité –

Partie 3: Calibres

Amendment 55

Lamp caps and holders together with gauges for the control of interchangeability and safety –

Part 3: Gauges

Les feuilles de cet amendement sont à insérer dans l'IEC 60061-3 (1969)

The sheets contained in this amendment are to be inserted in IEC 60061-3 (1969)

© IEC 2018 Droits de reproduction réservés – Copyright - all rights reserved

International Electrotechnical Commission, 3, rue de Varembé, PO Box 131, CH-1211 Geneva 20, Switzerland
Telephone: +41 22 919 02 11 Telefax: +41 22 919 03 00 E-mail: inmail@iec.ch Web: www.iec.ch

Commission Electrotechnique Internationale
International Electrotechnical Commission
Международная Электротехническая Комиссия

International Electrotechnical Commission
Provided by IHS Markit under license with IEC

NORME INTERNATIONALE

INTERNATIONAL STANDARD

IEC

60061-3

Edition 3.55

2018-08

Modifiée selon les compléments/Amended in accordance with supplements:
A(1970), B(1971), C(1971), D(1972), E(1972), F(1975), G(1977), H(1980), J(1983), K(1987), L(1989), M(1991), N(1994), P(1994), Q(1995), R(1996), S(1996), T(1996), U(1997), et les amendements/amendments 20(1998) 21(1999), 22(1999), 23(2000), 24(2001), 25(2001), 26(2001), 27(2002), 28(2002), 29(2002), 30 (2003), 31(2003), 32(2003), 33(2004), 34(2004), 35(2005), 36(2006) 37(2006), 38(2007), 39(2009), 40(2009), 41(2010), 42(2010), 43(2011), 44(2011), 45(2011), 46(2012), 47(2013), 48(2013), 49(2014), 50(2015), 51(2015), 52(2016), 53(2017), 54 (2017), et/and 55 (2018)

Culots de lampes et douilles ainsi que calibres pour le contrôle de l'interchangeabilité et de la sécurité –

Partie 3: Calibres

Lamp caps and holders together with gauges for the control of interchangeability and safety –

Part 3: Gauges

© IEC 2018 Droits de reproduction réservés – Copyright - all rights reserved

Aucune partie de cette publication ne peut être reproduite ni utilisée sous quelque forme que ce soit et par aucun procédé, électronique ou mécanique, y compris la photo-copie et les microfilms, sans l'accord écrit de l'éditeur.

No part of this publication may be reproduced or utilized in any form or by any means, electronic or mechanical, including photocopying and microfilm, without permission in writing from the publisher.

International Electrotechnical Commission, 3, rue de Varembé, PO Box 131, CH-1211 Geneva 20, Switzerland
Telephone: +41 22 919 02 11 Telefax: +41 22 919 03 00 E-mail: inmail@iec.ch Web: www.iec.ch

Commission Electrotechnique Internationale
International Electrotechnical Commission
Международная Электротехническая Комиссия

International Electrotechnical Commission
Provided by IHS Markit under license with IEC

SOMMAIRE

CALIBRES – SOMMAIRE PAR DÉSIGNATION

	Feuilles
Calibre «Entre» pour culots sur lampes terminées BA20	7006-2-3
Calibre d'acceptation pour culots B22d destinés à un enfilage automatique	7006-3-1
Calibres «Entre» pour culots à deux broches G1.27, GX1.27, GY1.3, G2.54, GX2.54, GY2.5,	7006-4-2
Calibres pour vérifier l'insertion des culots dans les douilles B15d, B22d & BY22d	7006-4A-2
Calibres pour vérifier la tenue des culots B15d et B22d dans la douille	7006-4B-1
Calibre «Entre» pour culot préfocus PX26d, PY26d-1 PY26d-7	7006-5-3
Calibre «Entre» et «N'Entre Pas» pour les languettes du culot préfocus PX26 et PY26d	7006-5A-2
Calibre «N'Entre Pas» pour la dimension Mmin du culot préfocus PX26, PY26d-1 to PY26d-7	7006-5B-3
Calibre «Entre» pour douille PX26d, PY26d-1 to PY26d-7	7006-5C-2
Calibre «Entre» pour culots sur lampes terminées Ell	7006-6-1
Calibre «A» pour la vérification de la réalité du contact dans les douilles Ell	7006-6A-1
Calibre «B» pour la vérification de la réalité du contact dans les douilles Ell	7006-6B-1
Calibre «Entre» pour culots EY10	7006-7-1
Calibre «Entre» pour douilles EY10	7006-7A-1
Calibres «Entre» pour culots sur lampes terminées BAX9s, BAY9s, BAU9s, BAUZ9s, BAW9s & BAZ9s	7006-9-3
Calibres tampons pour douilles de lampes BAX9s, BAY9s, BAW9s & BAZ9s	7006-9A-2
Calibres pour la vérification de la réalité du contact dans les douilles de lampes BAX9s, BAY9s, BAW9s & BAZ9s	7006-9B-2
Calibres «N'Entre Pas» pour la vérification de la non-interchangeabilité des culots dans les douilles BAX9s, BAY9s, BAU9s, BAUZ9s, BAW9s & BAZ9s	7006-9C-3
Calibres «N'Entre Pas» pour culots sur lampes terminées BA9, B15, B22 & BY22d	7006-10-8
Calibres «Entre» pour culots sur lampes terminées BA9, B15, BA15 & B22	7006-11-8
Calibre «Entre» pour culots sur lampes terminées BAY15	7006-11B-2
Calibre «Entre» pour culot sur lampes terminées BAZ15d	7006-11C-1
Calibre pour la dimension B des culots BAU15, BAW15 & BAZ15	7006-11D-2
Calibre «Entre» pour culots sur lampes terminées BA15s-3 (100°/130°)	7006-11E-1
Calibre «Entre» pour culots BAW15	7006-11F-1
Calibres tampon pour douilles BA21, B15 & B22	7006-12-8
Calibres «Entre» supplémentaires pour les douilles B22d & BY22d	7006-12A-2
Calibre «N'Entre Pas»/Maintien pour douilles B22	7006-12B-2
Calibre «Entre» supplémentaire pour douilles B15d	7006-12C-2
Calibre «N'Entre Pas»/Maintien pour douilles B15	7006-12D-2
Calibres pour douilles BA9, BA15, BAU15, BAW15, BAY15 & BAZ15	7006-12E-3

CONTENTS

GAUGES – CONTENTS BY DESIGNATION

	Sheet
"Go" gauge for caps on finished lamps BA20	7006-2-3
Acceptance gauge for B22d caps intended for automatic wire threading	7006-3-1
"Go" gauges for bi-pin caps G1.27, GX1.27, GY1.3, G2.54, GX2.54, GY2.5,	7006-4-2
Gauges for testing the insertion of caps in lampholders B15d, B22d & BY22d	7006-4A-2
Gauges for testing the retention of B15d and B22d caps in the holder	7006-4B-1
"Go" gauge for prefocus cap PX26d, , PY26d-1 PY26d-7	7006-5-3
"Go" and "Not Go" gauge for the tabs of prefocus cap PX26 and PY26d	7006-5A-2
"Not Go" gauge for dimension Mmin of prefocus cap PX26, PY26d-1 to PY26d-7	7006-5B-3
"Go" gauge for lampholder PX26d, PY26d-1 to PY26d-7	7006-5C-2
"Go" gauge for caps on finished lamps Ell	7006-6-1
Plug gauge"A" for testing contact-making in lampholders Ell	7006-6A-1
Plug gauge"B" for testing contact-making in lampholders Ell	7006-6B-1
"Go" gauge for caps EY10	7006-7-1
"Go" gauge for lampholders EY10	7006-7A-1
"Go" gauges for caps on finished lamps BAX9s, BAY9s, BAU9s, BAUZ9s, BAW9s & BAZ9s	7006-9-3
Plug gauges for lampholders BAX9s, BAY9s, BAW9s & BAZ9s	7006-9A-2
Gauges for testing contact-making in lampholders BAX9s, BAY9s, BAW9s & BAZ9s	7006-9B-2
"Not Go" gauges for checking non-interchangeability of caps in lampholders BAX9s, BAY9s, BAU9s, BAUZ9s, BAW9s & BAZ9s	7006-9C-3
"Not Go" gauges for caps on finished lamps BA9, B15, B22 & BY22d	7006-10-8
"Go" gauges for caps on finished lamps BA9, B15, BA15 & B22	7006-11-8
"Go" gauge for caps on finished lamps BAY15	7006-11B-2
"Go" gauge for cap on finished lamps BAZ15d	7006-11C-1
Gauge for dimension B of caps BAU15, BAW15 & BAZ15	7006-11D-2
"Go" gauge for caps on finished lamps BA15s-3 (100°/130°)	7006-11E-1
"Go" gauge for caps BAW15	7006-11F-1
Plug gauges for lampholders BA21, B15 & B22	7006-12-8
Supplementary "Go" gauges for lampholders B22d & BY22d	7006-12A-2
"Not Go"/Retention gauge for lampholders B22	7006-12B-2
Supplementary "Go" gauge for lampholders B15d	7006-12C-2
"Not Go"/Retention gauge for lampholders B15	7006-12D-2
Gauges for lampholders BA9, BA15, BAU15, BAW15, BAY15 & BAZ15	7006-12E-3

International Electrotechnical Commission
Provided by IHS Markit under license with IEC

	Feuilles		Sheet
Calibres pour la vérification de la réalité du contact dans les douilles BA9, BA15, BAU15, BAW15, BAY15 & BAZ15	7006-12F-3	Gauges for testing contact-making in lampholders BA9, BA15, BAU15, BAW15, BAY15 & BAZ15	7006-12F-3
Calibres pour les encoches des douilles B15d, B22d, B22d-3 & BY22d	7006-13-5	Gauges for slots in lampholders B15d, B22d, B22d-3 & BY22d	7006-13-5
Calibres pour la vérification de la tenue des culots BA15, BAU15, BAW15, BAY15 et BAZ15	7006-14-2	Gauges for testing retention of caps BA15, BAU15, BAW15, BAY15 and BAZ15	7006-14-2
Calibres pour la vérification de l'insertion des culots dans les douilles BA15, BAU15, BAW15, BAY15 & BAZ15	7006-14A-3	Gauges for testing insertion of caps in lampholders BA15, BAU15, BAW15, BAY15 & BAZ15	7006-14A-3
Calibre pour la dimension B des culots BA15 et BAY15d sur lampes terminées	7006-14B-1	Gauge for dimension B of caps BA15 and BAY15d on finished lamps	7006-14B-1
Calibre «Entre» pour dimension «P max» des culots sur lampes terminées BAY15	7006-14C-2	"Go" gauge for dimension "P max" of caps on finished lamps BAY15	7006-14C-2
Calibre pour la vérification de la position du contact et de la force de contact dans les douilles à baïonnette B22d-3 (90°/135°)	7006-15-7	Gauge for checking contact position and contact force in bayonet lampholders B22d-3 (90°/135°)	7006-15-7
Calibres pour la vérification de la position du contact et de la force de contact dans les douilles à baïonnette B22d & BY22d	7006-15A-2	Gauges for checking contact position and contact force in bayonet lampholders B22d & BY22d	7006-15A-2
Calibre pour la vérification de la position du contact et de la force de contact dans les douilles à baïonnette B15d	7006-15B-1	Gauge for checking contact position and contact force in bayonet lampholders B15d	7006-15B-1
Calibre pour la vérification de la position du contact et de la force de contact dans les douilles à baïonnette BA21d-3(120°)	7006-15C-1	Gauge for checking contact position and contact force in bayonet lampholders BA21d-3(120°)	7006-15C-1
Calibre «Entre» pour culots BA21-3(120°) sur lampes terminées	7006-17-4	"Go" gauge for caps BA21-3(120°) on finished lamps	7006-17-4
Calibre «Entre» pour culot sur lampes terminées BY22d	7006-17A-1	"Go" gauge for cap on finished lamps BY22d	7006-17A-1
Calibre tampon pour douilles BY22d	7006-17B-1	Plug gauge for lampholders BY22d	7006-17B-1
Calibre tampon pour douilles BA20	7006-18-2	Plug gauge for lampholders BA20	7006-18-2
Calibre pour la vérification de la réalité du contact dans les douilles BA20	7006-18A-1	Gauge for testing contact-making in lampholders BA20	7006-18A-1
Calibre «Entre» pour culot B22d-3(90°/135°)/25x26 sur lampes terminées	7006-19-2	"Go" gauge for cap B22d-3(90°/135°)/25x26 on finished lamps	7006-19-2
Calibre «Entre» pour culot sur lampe terminée BAU15s	7006-19A-1	"Go" gauge for cap on finished lamp BAU15s	7006-19A-1
Calibre pour douille à baïonnette B22d-3 (90°/135°)	7006-20-4	Plug gauge for bayonet lampholder B22d-3 (90°/135°)	7006-20-4
Calibre pour la vérification de la protection contre la fêlure du col de l'ampoule et pour la vérification de la réalité du contact dans les douilles E27	7006-21-5	Gauge for testing protection against bulb-neck damage and for testing contact-making in lampholders E27	7006-21-5
Calibre pour la vérification de la réalité du contact et de la protection contre les contacts accidentels pendant l'insertion des lampes dans les douilles E27	7006-22A-5	Gauge for testing contact-making and protection against accidental contact during insertion of lamps in lampholders E27	7006-22A-5
Calibre pour la détection de contacts latéraux par des arêtes coupantes dans les douilles E27	7006-22B-1	Gauge for detecting side-contacts with cutting-edges in lampholders E27	7006-22B-1
Calibre I pour la vérification de la résilience du contact latéral dans les douilles E27	7006-22C-1	Gauge I for checking side-contact resiliency in lampholders E27	7006-22C-1
Calibre II pour la vérification de la résilience du contact latéral dans les douilles E27	7006-22D-1	Gauge II for checking side-contact resiliency in lampholders E27	7006-22D-1
Calibre pour la vérification de la protection contre la fêlure du col de l'ampoule et pour la vérification de la réalité du contact dans les douilles E40	7006-23-3	Gauge for testing protection against bulb-neck damage and for testing contact-making in lampholders E40	7006-23-3
Calibre pour douille pour la vérification de la protection contre les contacts accidentels E40	7006-24-3	Plug gauge for lampholders for testing protection against accidental contact E40	7006-24-3
Calibre pour vérifier la réalité du contact pour lampes munies du culot E39	7006-24A-1	Gauge for finished lamps fitted with E39 caps for testing contact-making	7006-24A-1
Calibre «Entre» pour culots sur lampes terminées E39	7006-24B-1	"Go" gauge for caps on finished lamps E39	7006-24B-1
Calibre «N'Entre Pas» pour culots sur lampes terminées E39	7006-24C-1	"Not Go" gauge for caps on finished lamps E39	7006-24C-1
Calibre pour la vérification de la protection contre la fêlure du col de l'ampoule et pour la vérification de la réalité du contact dans les douilles E39	7006-24D-1	Gauge for testing protection against bulb-neck damage and for testing contact-making in lampholders E39	7006-24D-1

International Electrotechnical Commission
Provided by IHS Markit under license with IEC

	Feuilles		Sheet
Calibre «Entre» pour le taraudage des douilles E39	7006-24E-1	"Go" gauge for screw thread of lampholders E39....	7006-24E-1
Calibre pour la vérification de la torsion maximale d'insertion dans des douilles avec dispositif de blocage E39	7006-24F-1	Gauge for testing maximum insertion torque in lampholders with shell-grip features E39.....	7006-24F-1
Calibre pour la vérification de la torsion minimale dans des douilles avec dispositif de blocage E39.....	7006-24G-1	Gauge for testing minimum torque in lampholders with shell-grip features E39	7006-24G-1
Calibres «Entre» pour les taraudages des douilles E10, E14 & E40	7006-25-7	"Go" gauges for screw threads of lampholders E10, E14 & E40	7006-25-7
Calibre «Entre» pour douilles E27.....	7006-25A-2	"Go" gauge for lampholders E27.....	7006-25A-2
Calibre «Entre» pour douilles E26.....	7006-25B-2	"Go" gauge for lampholders E26.....	7006-25B-2
Calibre «Entre» pour douilles E12.....	7006-25C-1	"Go" plug gauge for lampholders E12.....	7006-25C-1
Calibre «Entre» pour culots sur lampes terminées E5.....	7006-25D-1	"Go" gauge for caps on finished lamps E5.....	7006-25D-1
Calibre «N'Entre Pas» pour culots sur lampes terminées E5.....	7006-25E-1	"Not Go" gauge for caps on finished lamps E5.....	7006-25E-1
Calibre «Entre» pour vérifier les taraudages des douilles E5.....	7006-25F-1	"Go" plug gauge for checking screw threads of lampholders E5	7006-25F-1
Calibre «N'Entre Pas» pour vérifier les taraudages des douilles E5.....	7006-25G-1	"Not Go"gauge for checking screw threads of lampholders E5	7006-25G-1
Calibre «Entre» pour douilles E17.....	7006-25H-1	"Go" gauge for lampholders E17.....	7006-25H-1
Calibre pour la vérification de la réalité du contact dans les douilles E26	7006-25J-1	Gauge for testing contact-making in lamp-holders E26.....	7006-25J-1
Calibres «N'Entre Pas» pour les taraudages des douilles E10, EP10, EY10, E14, E27, E39 & E40...	7006-26-4	"Not Go" gauges for screw threads of lampholders E10, EP10, EY10, E14, E27, E39 & E40	7006-26-4
Calibre «N'Entre Pas» pour douilles E26 & E26d ...	7006-26A-2	"Not Go" gauge for lampholders E26 & E26d.....	7006-26A-2
Calibre «N'Entre Pas» pour douilles E12.....	7006-26B-1	"Not Go" plug gauge for lampholders E12.....	7006-26B-1
Calibre «N'Entre Pas» pour douilles E17.....	7006-26C-1	"Not Go" gauge for lampholders E17.....	7006-26C-1
Calibre pour la vérification de la réalité du contact pour lampes munies du culot E17.....	7006-26D-1	Gauge for testing contact-making of lamps fitted with caps E17	7006-26D-1
Calibre pour la vérification de la réalité du contact dans les douilles E17	7006-26E-1	Gauge for testing contact-making in lampholders E17.....	7006-26E-1
Calibre «Entre» pour culots sur lampes terminées E40.....	7006-27-7	"Go" gauge for caps on finished lamps E40.....	7006-27-7
Calibre «Entre» pour culots E10.....	7006-27A-2	"Go" gauge for caps E10	7006-27A-2
Calibre «Entre» pour culots E27 sur lampes terminées	7006-27B-1	"Go" gauge for E27 caps on finished lamps	7006-27B-1
Calibre «Entre» pour dimension «S1» des culots E27 sur lampes terminées.....	7006-27C-1	"Go" gauge for dimension "S1" of E27 caps on finished lamps.....	7006-27C-1
Calibre «Entre» pour culots E26, E26/50x39, E26/51x39 & E26d.....	7006-27D-3	"Go" gauge for caps E26, E26/50x39, E26/51x39 & E26d	7006-27D-3
Calibre «Entre» pour culots E14 sur lampes terminées	7006-27F-1	"Go" gauge for E14 caps on finished lamps	7006-27F-1
Calibre «Entre» pour dimension «S1» des culots E14 sur lampes terminées.....	7006-27G-1	"Go" gauge for dimension "S1" of E14 caps on finished lamps	7006-27G-1
Calibre «Entre» pour culots sur lampes terminées E12.....	7006-27H-1	"Go" gauge for caps on finished lamps E12.....	7006-27H-1
Calibre «Entre» additionnel pour culots sur lampes terminées E12.....	7006-27J-1	Additional "Go" gauge for caps on finished lamps E12	7006-27J-1
Calibre «Entre» pour culots sur lampes terminées E17.....	7006-27K-1	"Go" gauge for caps on finished lamps E17.....	7006-27K-1
Calibre «N'Entre Pas» pour culots EP10.....	7006-28-7	"Not Go" gauge for caps EP10	7006-28-7
Calibre «N'Entre Pas» pour culots E27 sur lampes terminées	7006-28A-1	"Not Go" gauge for E27 caps on finished lamps.....	7006-28A-1
Calibre «N'Entre Pas» pour culots E14 sur lampes terminées	7006-28B-1	"Not Go" gauge for E14 caps on finished lamps.....	7006-28B-1
Calibre «N'Entre Pas» pour culots sur lampes terminées E12.....	7006-28C-1	"Not Go" gauge for caps on finished lamps E12	7006-28C-1
Calibre «N'Entre Pas» pour culots sur lampes terminées E40.....	7006-28D-1	"Not Go" gauge for caps on finished lamps E40	7006-28D-1
Calibre «N'Entre Pas» pour culots E10 & EY10.....	7006-28E-1	"Not Go" gauge for caps E10 & EY10	7006-28E-1
Calibre «N'Entre Pas» pour culots sur lampes terminées E17.....	7006-28F-1	"Not Go" gauge for caps on finished lamps E17	7006-28F-1

International Electrotechnical Commission
Provided by IHS Markit under license with IEC

	Feuilles		Sheet
Calibre pour la vérification de la réalité du contact pour lampes munies des culots E26, E26/50x39, E26/51x39 & E26d (sans collerette)	7006-29-3	Gauge for testing contact-making of lamps fitted with caps E26, E26/50x39, E26/51x39 & E26d (non-skirted)	7006-29-3
Calibre pour culots sur lampes terminées pour la vérification de la protection contre les contacts accidentels E26d	7006-29A-2	Gauge for caps on finished lamps for testing protection against accidental contact E26d	7006-29A-2
Calibre avec un diamètre de référence de 23 mm pour culots E26d	7006-29B-2	Gauge with reference diameter of 23 mm for caps E26d	7006-29B-2
Calibre avec un diamètre de référence de 13,2 mm pour culots E26d	7006-29C-2	Gauge with reference diameter of 13,2 mm for caps E26d	7006-29C-2
Calibre avec un diamètre de référence de 10,4 mm pour culots E26d sur lampes terminées	7006-29D-1	Gauge with reference diameter of 10,4 mm for E26d caps on finished lamps	7006-29D-1
Calibre pour le contrôle de la position radiale du contact intermédiaire de la douille E26d	7006-29E-1	Gauge for checking the radial position of the intermediate contact of lampholder E26d	7006-29E-1
Calibres pour le contrôle des positions relatives des contacts dans les douilles E26d	7006-29F-2	Gauges for testing the relative positions of the contacts in lampholders E26d	7006-29F-2
Calibre pour la vérification de la réalité du contact dans les douilles E26d	7006-29G-3	Gauge for testing contact-making in lampholders E26d	7006-29G-3
Calibre pour la vérification de la réalité du contact dans les douilles avec chemise métallique doublée de papier E26d	7006-29H-3	Gauge for testing contact-making in metal-shell paper-lined lampholders E26d	7006-29H-3
Calibre pour le contrôle de la protection contre les contacts accidentels dans la douille E26d	7006-29J-1	Plug gauge for testing protection against accidental contact in E26d lampholder	7006-29J-1
Calibre «Entre» pour douilles E26d	7006-29K-1	"Go" plug gauge for lampholders E26d	7006-29K-1
Calibre «N'Entre Pas» pour culots E26, E26/50x39, E26/51x39 & E26d	7006-29L-4	"Not Go"gauge for caps E26, E26/50x39, E26/51x39& E26d	7006-29L-4
Calibre pour la vérification de la réalité du contact non-souhaitée dans les douilles E26d	7006-29M-1	Gauge for testing unacceptable contact-making in lampholders E26d	7006-29M-1
Calibre pour douille E14 pour le contrôle de la réalité du contact	7006-30-2	Plug gauge for E14 lampholder for testing contact-making	7006-30-2
Calibre pour le contrôle de la réalité du contact de la douille E14 avec fausse bougie destinée aux lampes «Flamme»	7006-30A-1	Plug gauge for lampholders E14 with candle shaped shaft for candle lamps for testing contact-making	7006-30A-1
Calibre pour la vérification de la réalité du contact et de la protection contre les contacts accidentels pendant l'insertion des lampes dans les douilles E14	7006-31-5	Gauge for testing contact-making and protection against accidental contact during insertion of lamps in lampholders E14	7006-31-5
Calibre pour vérifier la réalité du contact des culots E12 sur lampes terminées	7006-32-1	Gauge for finished lamps fitted with E12 caps for testing contact-making	7006-32-1
Calibre pour douille pour la vérification de la réalité du contact E12	7006-32A-1	Plug gauge for lampholders for testing contact-making E12	7006-32A-1
Calibres «Entre» pour culots 2G13	7006-33-2	«Go» gauges for caps 2G13	7006-33-2
Calibres pour le contrôle d'insertion et de la réalité du contact dans les douilles 2G13	7006-33A-2	Gauges for testing insertion and contact-making in lampholders 2G13	7006-33A-2
Calibre pour douilles 2G13 pour le contrôle de la réalité du contact	7006-33B-1	Gauge for lampholders 2G13 for testing contact-making	7006-33B-1
Calibre «Entre» pour douilles PX43	7006-34-1	"Go"gauge for lampholders PX43	7006-34-1
Calibre «Entre» pour culots préfocus sur lampes terminées PX43t	7006-34A-1	Go"gauge for prefocus caps on finished lamps PX43t	7006-34A-1
Calibre «Entre» pour culot préfocus PX13.5s sur lampes terminées	7006-35-1	"Go"gauge for prefocus cap PX13.5s on finished lamps	7006-35-1
Calibre «N'Entre Pas» pour culot préfocus PX13.5s sur lampes terminées	7006-35A-1	"Not Go"gauge for prefocus cap PX13.5s on finished lamps	7006-35A-1
Calibre «N'Entre Pas» pour culot préfocus PX13.5s sur lampes terminées	7006-35B-1	"Not Go"gauge for prefocus cap PX13.5s on finished lamps	7006-35B-1
Calibre «Entre» pour douilles PX13.5s	7006-35C-1	"Go"gauge for lampholders PX13.5s	7006-35C-1
Calibre «N'Entre Pas» pour douilles PX13.5s	7006-35D-1	"Not Go" gauge for lampholders PX13.5s	7006-35D-1
Calibre d'orientation pour douilles PX13.5s	7006-35E-1	Rotation gauge for lampholders PX13.5s	7006-35E-1
Calibre «Entre» pour douilles P26s	7006-36-1	"Go"gauge for lampholders P26s	7006-36-1
Calibre «Entre» pour culots sur lampes terminées P26s	7006-36A-1	"Go"gauge for caps on finished lamps P26s	7006-36A-1
Calibre «Entre» pour culots sur lampes terminées EP10	7006-37-1	"Go" gauge for caps on finished lamps EP10	7006-37-1
Calibre «Entre» pour douilles préfocus EP10	7006-37A-1	"Go" gauge for prefocus lampholders EP10	7006-37A-1

International Electrotechnical Commission
Provided by IHS Markit under license with IEC

	Feuilles		Sheet
Calibre «Entre» pour vérifier les culots préfocus P43t	7006-39-1	"Go" gauge for checking prefocus caps P43t	7006-39-1
Calibre «N'Entre Pas» pour vérifier la dimension Mmin des culots préfocus P43t, PX43t et PU43t	7006-39A-4	"Not Go" gauge for checking dimension Mmin of prefocus caps P43t, PX43t and PU43t	7006-39A-4
Calibre pour vérifier la dimension Ymax des culots préfocus P43t, PX43t, PU43t, PY43d et PZ43t	7006-39B-3	Gauge for checking dimension Ymax of prefocus caps P43t, PX43t, PU43t, PY43d and PZ43t	7006-39B-3
Calibre «Entre» pour douilles P43	7006-39C-1	"Go" gauge for lampholders P43	7006-39C-1
Calibre «Entre» pour culot à broche Fa8	7006-40-1	"Go" gauge for single-pin cap Fa8	7006-40-1
Calibre «N'Entre Pas» pour culot à broche Fa8	7006-40A-1	"Not Go" gauge for single-pin cap Fa8	7006-40A-1
Calibre «Entre» et «N'Entre Pas» pour culot à broche sur lampes terminées Fa6	7006-41-2	"Go" and "Not Go" gauge for single-pin cap on finished lamps Fa6	7006-41-2
Calibres «Entre»/Réalité du contact pour douilles Fa6	7006-41A-2	"Go"/Contact-making gauges for lampholders Fa6	7006-41A-2
Calibre «Entre» pour culot sur lampe terminée P28s	7006-42-1	"Go" gauge for cap on finished lamps P28s	7006-42-1
Calibre «Entre» pour douille P28s	7006-42A-2	"Go" gauge for lampholder P28s	7006-42A-2
Calibre «Entre» et «N'Entre Pas» pour culots préfocus P40s sur lampes terminées	7006-43-2	"Go" and "Not Go" gauge for prefocus caps P40s on finished lamps	7006-43-2
Calibre «Entre» et «N'Entre Pas» pour culot non assemblé à deux broches (Ne pas utiliser sur lampes terminées) G13	7006-44-4	"Go" and "Not Go" gauge for unmounted bi-pin cap (Not for use on finished lamps) G13	7006-44-4
Calibre «Entre» pour culot à deux broches sur lampes terminées G13	7006-45-4	"Go" gauge for bi-pin cap on finished lamps G13	7006-45-4
Calibre «Entre» et «N'Entre Pas» pour culot non assemblé à deux broches (Ne pas utiliser sur lampes terminées) G5	7006-46-3	"Go"and "Not Go" gauge for unmounted bi-pin cap (Not for use on finished lamps) G5	7006-46-3
Calibre «Entre» pour culot à deux broches sur lampes terminées G5	7006-46A-3	"Go" gauge for bi-pin cap on finished lamps G5	7006-46A-3
Calibre «Entre» pour culots GX5	7006-47-1	"Go" gauge for caps GX5	7006-47-1
Calibre pour douilles pour la vérification de la protection contre les contacts accidentels G5 & GX5	7006-47A-3	Plug gauge for lampholders for testing protection against accidental contact G5 & GX5	7006-47A-3
Calibres doubles pour un ensemble de deux douilles pour la vérification de la réalité du contact G5	7006-47B-4	Double-ended gauges for a combined pair of lampholders for testing contact-making G5	7006-47B-4
Calibres doubles «Entre» pour un ensemble de deux douilles G5	7006-47C-3	Double-ended "Go" gauges for a combined pair of lampholders G5	7006-47C-3
Calibres doubles pour un ensemble de deux douilles pour la vérification de la réalité du contact GX5	7006-47D-1	Double-ended gauges for a combined pair of lampholders for testing contact-making GX5	7006-47D-1
Calibres doubles «Entre» pour un ensemble de deux douilles GX5	7006-47E-1	Double-ended "Go" gauges for a combined pair of lampholders GX5	7006-47E-1
Calibre «Entre» pour culot préfocus PG22-6.35 sur lampes terminées	7006-48-1	"Go" gauge for prefocus cap PG22-6.35 on finished lamps	7006-48-1
Calibre «Entre» pour culots préfocus P14.5s sur lampes terminées	7006-49-1	"Go" gauge for prefocus caps P14.5s on finished lamps	7006-49-1
Calibre «Entre» pour douilles P14.5s	7006-49A-1	"Go" gauge for lampholders P14.5s	7006-49A-1
Calibre «N'Entre Pas» pour dimension A1 max. dans douilles P14.5s	7006-49B-1	"Not Go" gauge for dimension A1 max. of lampholders P14.5s	7006-49B-1
Calibre pour vérifier la réalité du contact pour lampes munies du culot E27	7006-50-1	Gauge for finished lamps fitted with E27 caps for testing contact-making	7006-50-1
Calibre pour culots sur lampes terminées pour la vérification de la protection contre les contacts accidentels E27/51x39	7006-51-2	Gauge for caps on finished lamps for testing protection against accidental contact E27/51x39	7006-51-2
Calibre pour culots sur lampes terminées pour la vérification de la protection contre les contacts accidentels pendant l'insertion E27	7006-51A-2	Gauge for caps on finished lamps for testing protection against accidental contact during insertion E27	7006-51A-2
Calibre pour vérifier la réalité du contact pour lampes munies du culot E40	7006-52-1	Gauge for finished lamps fitted with E40 caps for testing contact-making	7006-52-1
Calibre pour la vérification de la protection contre les contacts accidentels pour lampes munies du culot E40	7006-53-1	Gauge for finished lamps fitted with E40 caps for testing protection against accidental contact	7006-53-1
Calibre pour vérifier la réalité du contact pour lampes munies du culot E14	7006-54-2	Gauge for finished lamps fitted with E14 caps for testing contact-making	7006-54-2
Calibre pour la vérification de la protection contre les contacts accidentels pour lampes munies du culot E14	7006-55-2	Gauge for finished lamps fitted with E14 caps for testing protection against accidental contact	7006-55-2
Calibre «Entre» et «N'Entre Pas» pour le diamètre de la collerette du culot préfocus P30s sur lampes terminées	7006-56-2	"Go" and "Not Go" gauge for the diameter of the collar of prefocus cap P30s on finished lamps	7006-56-2

International Electrotechnical Commission
Provided by IHS Markit under license with IEC

	Feuilles		Sheet
Calibre «Entre» et «N'Entre Pas» pour la boutonnière principale du culot préfocus P30s sur lampes terminées	7006-56A-2	"Go" and "Not Go" gauge for the major slot of prefocus cap P30s on finished lamps	7006-56A-2
Calibre «Entre» et «N'Entre Pas» pour culot à deux contacts en retrait R17d sur lampes terminées	7006-57-3	"Go" and "Not Go" gauge for recessed double contact cap R17d on finished lamps	7006-57-3
Calibre «Entre» pour douille R17d	7006-57A-1	"Go" gauge for R17d lampholders	7006-57A-1
Calibre pour la vérification du contact dans la douille R17d	7006-57B-1	Contact-making gauge for lampholder R17d	7006-57B-1
Calibre «Entre» pour la vérification des forces maximales d'insertion et d'extraction des douilles Fa8	7006-58-1	"Go" gauge for checking maximum insertion force and maximum withdrawal force of lampholders Fa8	7006-58-1
Calibre «Entre» pour culots G17q-7 et GY17q-7 sur lampes terminées	7006-58A-3	"Go" gauge for caps G17q-7 and GY17q-7 on finished lamps	7006-58A-3
Calibre «Entre» pour culot GY17q-7 sur lampes terminées	7006-58B-3	"Go" gauge for cap GY17q-7 on finished lamps	7006-58B-3
Calibre à broches pour la vérification des contacts des douilles G17q-7, GX17q-7 et GY17q-7	7006-58C-1	Plug gauge for testing contact-making of lampholders G17q-7, GX17q-7 and GY17q-7	7006-58C-1
Calibre «Entre» pour douilles G17q-7 et GY17q-7 .	7006-58D-1	"Go" gauge for lampholders G17q-7 and GY17q-7.	7006-58D-1
Calibre «Entre» pour douilles GX17q-7	7006-58E-1	"Go" gauge for lampholders GX17q-7	7006-58E-1
Calibre d'orientation pour douilles G17q-7, GX17q-7 et GY17q-7	7006-58F-1	Rotation gauge for lampholders G17q-7, GX17q-7 and GY17q-7	7006-58F-1
Calibre pour la vérification de la force minimale d'extraction et du contact dans les douilles Fa8	7006-58G-1	Gauge for checking minimum withdrawal force and contact-making of lampholders Fa8	7006-58G-1
Calibre pour douille Fa4	7006-59-1	Plug gauge for lampholder Fa4	7006-59-1
Calibre pour la vérification de la force minimale de contact dans les connecteurs pour socles de lampe à deux broches GZ6.35 & GZ4	7006-59A-2	Gauge for checking minimum contact force in connectors for bi-pin lamp bases GZ6.35 & GZ4	7006-59A-2
Calibre «Entre» pour socles de lampe à deux broches GZ6.35	7006-59B-1	"Go" gauge for bi-pin bases GZ6.35	7006-59B-1
Calibre «Entre» pour connecteur GZ6.35	7006-59C-2	"Go" gauge for connector GZ6.35	7006-59C-2
Calibre pour la vérification de la force minimale de retenue des contacts dans les douilles GY6.35	7006-59D-2	Gauge for checking minimum retention force of contact in lampholders GY6.35	7006-59D-2
Calibres doubles pour un ensemble de deux douilles pour la vérification de la réalité du contact G13	7006-60B-4	Double-ended gauges for a combined pair of lampholders for testing contact-making G13	7006-60B-4
Calibres doubles «Entre» pour un ensemble de deux douilles G13	7006-60C-3	Double-ended "Go" gauges for a combined pair of lampholders G13	7006-60C-3
Calibres «Entre» et «N'Entre Pas» pour socles G6.35, GX6.35, GY6.35 et GZ6.35	7006-61-5	"Go" and "Not Go" gauges for bases G6.35, GX6.35, GY6.35 and GZ6.35	7006-61-5
Calibres «Entre» pour socles G6.35, GX6.35 & GY6.35	7006-61A-3	"Go" gauges for bases G6.35, GX6.35 & GY6.35	7006-61A-3
Calibres «Entre» pour douilles G6.35, GX6.35 & GY6.35	7006-61B-4	"Go" gauges for lampholders G6.35, GX6.35 & GY6.35	7006-61B-4
Calibre pour la vérification de la force minimale de retenue des contacts dans les douilles G6.35 & GX6.35	7006-61C-4	Gauge for checking minimum retention force of contacts in lampholders G6.35 & GX6.35	7006-61C-4
Calibres «Entre» pour combinaisons de deux douilles R7s	7006-62-4	"Go" gauges for combined pairs of lampholders R7s	7006-62-4
Calibres «Entre» pour combinaisons de deux douilles RX7s	7006-62A-2	"Go" gauges for a combined pairs of lampholders RX7s	7006-62A-2
Calibres pour la vérification de la protection contre les contacts accidentels dans des combinaisons de deux douilles R7s	7006-62B-1	Gauges for testing protection against electric shock in combined pairs of lampholders R7s	7006-62B-1
Calibres pour la vérification de la protection contre les contacts accidentels dans des combinaisons de deux douilles RX7s	7006-62C-1	Gauges for testing protection against electric shock in combined pairs of lampholders RX7s	7006-62C-1
Calibre pour la vérification de la hauteur des ergots (dim. Tmin.) des culots P14.5s sur lampes terminées	7006-64-1	Gauge for checking height of pins (dim. Tmin.) of caps P14.5s on finished lamps	7006-64-1
Calibre «Entre» pour le culot et le socle de lampe GX38q	7006-65-1	"Go" gauge for four pin cap and lamp base GX38q	7006-65-1
Calibre «Entre» pour douille GX38q	7006-65A-1	"Go" gauge for lampholder GX38q	7006-65A-1
Système de calibrage pour la vérification de la force d'extraction dans la douille GX38q	7006-65B-1	Gauging system for checking withdrawal force in lampholder GX38q	7006-65B-1
Calibre «Entre» combiné pour culots PK22s sur lampes terminées	7006-66-2	Combined "Go" gauge for caps PK22s on finished lamps	7006-66-2

International Electrotechnical Commission
Provided by IHS Markit under license with IEC

	Feuilles		Sheet
Calibre «Entre» pour douilles PK22s	7006-66A-1	"Go" gauge for lampholders PK22s	7006-66A-1
Calibre «Entre» pour socles de lampe à deux broches GZ4	7006-67-1	"Go" gauge for bi-pin lamp bases GZ4	7006-67-1
Calibre «Entre» pour connecteur GZ4	7006-67A-2	"Go" gauge for connector GZ4	7006-67A-2
Calibre «Entre» pour culots non assemblés (Ne pas utiliser sur des lampes terminées) GR8	7006-68-2	"Go" gauge for unmounted caps (Not for use on finished lamps) GR8	7006-68-2
Calibre pour culots pour la vérification de l'entrée des douilles maximales et de l'écartement et la longueur des broches GR8	7006-68A-2	Gauge for caps to ensure entry of maximum lampholders and to check pin-spacing and length GR8	7006-68A-2
Calibres «A» et «B» pour la vérification de la force maximale d'insertion et de la force maximale d'extraction dans les douilles GR8	7006-68C-1	Gauges "A" and "B" for checking maximum insertion force and maximum withdrawal force in lampholders GR8	7006-68C-1
Calibre «C» pour la vérification de la force minimale de rétention dans les douilles GR8	7006-68D-1	Gauge "C" for checking minimum retention force in lampholders GR8	7006-68D-1
Calibre «Entre» pour la vérification des broches des culots sur lampes terminées GR8 & GR10q	7006-68E-1	"Go" gauge for checking the pins of caps on finished lamps GR8 & GR10q	7006-68E-1
Calibre «Entre» et «N'Entre Pas» pour la vérification des broches des culots (Ne pas utiliser sur lampes terminées) GR8 & GR10q	7006-68F-1	"Go" and "Not Go" gauge for checking the pins of caps (Not for use on finished lamps) GR8 & GR10q	7006-68F-1
Calibre «Entre» et «N'Entre Pas» pour culots à deux broches sur lampes terminées G23	7006-69-2	"Go" and "Not Go" gauge for bi-pin cap on finished lamps G23	7006-69-2
Calibre «A» pour la vérification de la force maximale d'insertion et de la force maximale d'extraction dans les douilles G23	7006-69A-1	Plug gauge "A" for checking maximum insertion force and maximum withdrawal force in lampholders G23	7006-69A-1
Calibre «B» pour la vérification de la force maximale d'insertion dans les douilles G23 & GX23	7006-69B-2	Plug gauge "B" for checking maximum insertion force in lampholders G23 & GX23	7006-69B-2
Calibre «C» pour la vérification de la force minimale de retenue dans les douilles G23	7006-69C-1	Plug gauge "C" for checking minimum retention force in lampholders G23	7006-69C-1
Calibre à broche simple «D» pour la vérification de la force maximale d'extraction dans les douilles 2G(X)7, 2G10, 2G(X)11, G(X)23, G(X)(Y)24, G(X)(Y)32	7006-69D-6	Single-pin gauge "D" for checking maximum withdrawal force of contacts in lampholders 2G(X)7, 2G10, 2G(X)11, G(X)23, G(X)(Y)24 G(X)(Y)32	7006-69D-6
Calibre à broche simple «E» pour la vérification de la force minimale de retenue dans les douilles 2G(X)7, 2G10, 2G(X)11, G(X)23, G(X)(Y)24, G(X)(Y)32	7006-69E-6	Single-pin gauge "E" for checking minimum retention force of contacts in lampholders 2G(X)7, 2G10, 2G(X)11, G(X)23, G(X)(Y)24, G(X)(Y)32	7006-69E-6
Calibres «Entre» pour douilles GX9.5	7006-70-1	"Go" gauges for lampholders GX9.5	7006-70-1
Calibre pour vérifier la tenue des culots GX9.5 dans la douille	7006-70B-1	Gauge for checking the retention of caps GX9.5 in lampholder	7006-70B-1
Calibres pour culots à deux broches GY9.5 & GZ9.5 sur lampes terminées	7006-70C-2	Gauges for bi-pin caps GY9.5 & GZ9.5 on finished lamps	7006-70C-2
Calibre «Entre» pour culot à deux broches G9.5 sur lampes terminées	7006-70D-1	"Go" gauge for bi-pin cap G9.5 on finished lamps	7006-70D-1
Calibre «Entre» pour douille G9.5	7006-70E-1	"Go" gauge for lampholder G9.5	7006-70E-1
Calibres pour douilles GY9.5 & GZ9.5	7006-70G-1	Gauges for lampholders GY9.5 & GZ9.5	7006-70G-1
Calibre pour vérifier la tenue des culots dans la douille G9.5	7006-70H-1	Gauge checking the retention of caps in lampholders G9.5	7006-70H-1
Calibres «Entre» et «N'Entre Pas» pour socles de lampe à deux broches G4	7006-72-1	"Go" and "Not Go" gauges for bi-pin lamp bases G4	7006-72-1
Calibre «Entre» pour douilles G4	7006-72A-3	"Go" gauge for lampholders G4	7006-72A-3
Calibre pour vérification de la force minimale de retenue dans les douilles G4	7006-72B-2	Gauge for checking minimum retention force in lampholders G4	7006-72B-2
Calibre pour culot de lampe à deux broches G5.3 sur lampes terminées	7006-73-1	Gauge for bi-pin cap G5.3 on finished lamps	7006-73-1
Calibre «Entre» pour douilles G5.3	7006-73A-1	"Go" gauge for lampholders G5.3	7006-73A-1
Calibre «Entre» et «N'Entre Pas» pour socle à deux broches GX5.3	7006-73B-2	"Go" and "Not Go" gauge for bi-pin base GX5.3	7006-73B-2
Calibre «Entre» et «N'Entre Pas» pour socle à deux broches GY5.3	7006-73C-2	"Go" and "Not Go" gauge for bi-pin base GY5.3	7006-73C-2
Calibre «Entre» pour douilles GX5.3	7006-73D-3	"Go" gauge for lampholders GX5.3	7006-73D-3

International Electrotechnical Commission
Provided by IHS Markit under license with IEC

	Feuilles		Sheet
Calibre «Entre» pour douilles GY5.3	7006-73E-3	"Go" gauge for lampholders GY5.3	7006-73E-3
Calibre pour la vérification de la force maximale d'extraction des contacts dans les douilles GX5.3	7006-73F-2	Gauge for checking maximum withdrawal force of contacts in lampholders GX5.3	7006-73F-2
Calibre à broche simple pour la vérification de la réalité de contact dans les douilles GX5.3 & GU5.3	7006-73G-2	Single-pin gauge for checking contact-making in lampholders GX5.3 & GU5.3	7006-73G-2
Calibre pour la vérification de la force maximale d'extraction des contacts dans les douilles GY5.3	7006-73H-2	Gauge for checking maximum withdrawal force of contacts in lampholders GY5.3	7006-73H-2
Calibre à broche simple pour la vérification de la force minimale de retenue des contacts dans les douilles GY5.3	7006-73J-1	Single-pin gauge for checking minimum retention force of contacts in lampholders GY5.3	7006-73J-1
Calibre «Entre» pour culot de lampe à deux broches GY16 sur lampes terminées	7006-74-1	"Go" gauge for bi-pin cap GY16 on finished lamps	7006-74-1
Calibre pour culots et socles à deux broches G22	7006-75-2	Gauge for bi-pin caps and bases G22	7006-75-2
Calibre «Entre» pour douilles G22	7006-75A-2	"Go" gauge for lampholders G22	7006-75A-2
Calibre «Entre» pour culots et socles de lampes à deux broches G38 sur lampes terminées	7006-76-1	"Go" gauge for bi-pin caps and bases G38 on finished lamps	7006-76-1
Calibre «Entre» et «N'Entre Pas» pour culots et socles de lampes à deux broches G38 sur lampes terminées	7006-76A-1	"Go" and "Not Go" gauge for pins of bi-pin caps and bases G38 on finished lamps	7006-76A-1
Calibre «Entre» pour douilles G38 (1er des deux calibres)	7006-76B-1	"Go" gauge for lampholders G38 (1st of two gauges)	7006-76B-1
Calibre «Entre» pour douilles G38 (2e des deux calibres)	7006-76C-1	"Go" gauge for lampholders G38 (2nd of two gauges)	7006-76C-1
Calibre pour la force minimale de contact des douilles G38	7006-76D-1	Gauge for minimum contact force in lampholders G38	7006-76D-1
Calibre «Entre» pour culots non assemblés (Ne pas utiliser sur lampes terminées) GR10q	7006-77-2	"Go" gauge for unmounted caps (Not for use on finished lamps) GR10q	7006-77-2
Calibre pour culots pour la vérification de l'entrée des douilles maximales et de l'écartement et la longueur des broches GR10q	7006-77A-2	Gauge for caps to ensure entry of maximum lampholders and to check pin-spacing and length GR10q	7006-77A-2
Calibres «A» et «B» pour la vérification de la force maximale d'insertion et de la force maximale d'extraction dans les douilles GR10q	7006-77B-1	Gauges "A" and "B" for checking maximum insertion force and maximum withdrawal force in lampholders GR10q	7006-77B-1
Calibre «C» pour la vérification de la force minimale de retenue dans les douilles GR10q	7006-77C-1	Gauge "C" for checking minimum retention force in lampholders GR10q	7006-77C-1
Calibres «Entre» et «N'Entre Pas» pour culots G24, GX24 & GY24	7006-78-5	"Go" and "Not Go" gauges for caps G24, GX24 & GY24	7006-78-5
Calibres «A» pour douilles G24, GX24 & GY24	7006-78A-6	Gauges "A" for lampholders G24, GX24 & GY24	7006-78A-6
Calibres «B» pour douilles G24, GX24 & GY24	7006-78B-5	Gauges "B" for lampholders G24, GX24 & GY24	7006-78B-5
Calibres «C» pour douilles G24, GX24 & GY24	7006-78C-5	Gauges "C" for lampholders G24, GX24 & GY24	7006-78C-5
Calibres «N'Entre Pas» «F» pour la vérification de la non-interchangeabilité des culots dans les douilles G24, GX24 & GY24	7006-78F-6	"Not Go" gauges "F" for checking non-interchangeability of caps in lampholders G24, GX24 & GY24	7006-78F-6
Calibres «Entre» «G» pour la vérification des détrompeurs dans les douilles G24, GX24 & GY24	7006-78G-6	"Go" gauges "G" for checking key slots in lampholders G24, GX24 & GY24	7006-78G-6
Calibre «Entre» pour culots G10q, GX10q, GY10q & GZ10q	7006-79-2	"Go" gauge for caps G10q, GX10q, GY10q & GZ10q	7006-79-2
Calibres «Entre» pour les contacts des douilles G10q, GX10q, GY10q & GZ10q	7006-79A-2	"Go" gauges for the contacts of lampholders G10q, GX10q, GY10q & GZ10q	7006-79A-2
Calibre de vérification du contact pour douilles G10q, GX10q & GY10q	7006-79B-1	Contact-making gauge for lampholders G10q, GX10q & GY10q	7006-79B-1
Calibre «Entre» et «N'Entre Pas» pour culots sur lampes terminées G12	7006-80-1	"Go" and "Not Go" gauge for caps on finished lamps G12	7006-80-1
Calibre «A» pour la vérification des douilles G12	7006-80A-2	Gauge "A" for checking lampholders G12	7006-80A-2
Calibre «B» pour la vérification des douilles G12	7006-80B-2	Gauge "B" for checking lampholders G12	7006-80B-2
Calibre «C» pour la vérification des douilles G12	7006-80C-2	Gauge "C" for checking lampholders G12	7006-80C-2
Calibre «D» pour douilles G12, PG12 & PGX12	7006-80D-4	Gauge "D" for lampholders G12, PG12 & PGX12	7006-80D-4
Calibre «E» pour douilles G12 , PG12 & PGX12	7006-80E-4	Gauge "E" for lampholders G12, PG12 & PGX12	7006-80E-4
Calibre «Entre» et «N'Entre Pas» pour culots sur lampes terminées PG12 & PGX12	7006-81-3	"Go" and "Not Go" gauge for caps on finished lamps PG12 & PGX12	7006-81-3
Calibres «A» pour la vérification des douilles PG12 & PGX12	7006-81A-3	Plug gauges "A" for checking lampholders PG12 & PGX12	7006-81A-3

International Electrotechnical Commission
Provided by IHS Markit under license with IEC

	Feuilles		Sheet
Calibres «B» pour la vérification des douilles PG12 & PGX12	7006-81B-3	Plug gauges "B" for checking lampholders PG12 & PGX12	7006-81B-3
Calibres «C» pour la vérification des douilles PG12 & PGX12	7006-81C-3	Plug gauges "C" for checking lampholders PG12 & PGX12	7006-81C-3
Calibres «F» pour la vérification de la réalité du contact dans les douilles PG12 & PGX12	7006-81F-3	Plug gauges "F" for checking contact-making in lampholders PG12 & PGX12	7006-81F-3
Calibres «G» pour la vérification de la réalité du contact dans les douilles PG12 & PGX12	7006-81G-3	Plug gauges "G" for checking contact-making in lampholders PG12 & PGX12	7006-81G-3
Calibre «Entre» pour culots sur lampes terminées 2G11 & 2GX11	7006-82-2	"Go" gauge for caps on finished lamps 2G11 & 2GX11	7006-82-2
Calibre «A» pour la vérification de la force maximale d'insertion et de la force maximale d'extraction dans les douilles 2G11 & 2GX11	7006-82A-2	Gauge "A" for checking maximum insertion force and maximum withdrawal force in lampholders 2G11 & 2GX11	7006-82A-2
Calibre «B» pour la vérification de la force maximale d'insertion et de la force maximale d'extraction dans les douilles 2G11 & 2GX11	7006-82B-2	Plug gauge "B" for checking maximum insertion force and maximum withdrawal force in lampholders 2G11 & 2GX11	7006-82B-2
Calibre «C» pour la vérification de la force minimale de retenue dans les douilles 2G11 & 2GX11	7006-82C-2	Gauge "C" for checking minimum retention force in lampholders 2G11 & 2GX11	7006-82C-2
Calibre «Entre» pour culots sur lampes terminées 2GX11	7006-82F-1	"Go" gauge for caps on finished lamps 2GX11	7006-82F-1
Calibre «N'Entre pas» pour culots sur lampes terminées 2GX11	7006-82G-1	"Not Go" gauge for caps on finished lamps 2GX11	7006-82G-1
Calibre «N'Entre pas» pour la non-interchangeabilite des culots 2GX11	7006-82H-1	"Not Go" gauge for non-interchangeability of caps 2GX11	7006-82H-1
Calibre «Entre» «J» pour culots sur lampes terminées 2GX11	7006-82J-1	"Go" gauge "J" for caps on finished lamps 2GX11	7006-82J-1
Calibre «N'Entre pas» «K» pas» pour la interchangeabilite des culots 2G11	7006-82K-1	"Not go" gauge "K" for interchangeability for lampholders 2G11	7006-82K-1
Calibre «Entre» pour culots sur lampes terminées GX10q	7006-84-2	"Go" gauge for caps on finished lamps GX10q	7006-84-2
Calibre «A», «N'Entre Pas» pour culots sur lampes terminées GX10q	7006-84A-1	"Not Go" gauge "A" for caps on finished lamps GX10q	7006-84A-1
Calibre «B», «N'Entre Pas» pour culots sur lampes terminées GX 10q	7006-84B-1	"Not Go" gauge "B" for caps on finished lamps GX 10q	7006-84B-1
Calibres «Entre» pour douilles GX10q	7006-84C-2	"Go" gauges for lampholders GXY10q	7006-84C-2
Calibre «B» pour la vérification de la force minimale de contact dans les douilles GX10q, type A, et de la force minimale de retenue dans les douilles de type B	7006-84D-1	Plug gauge "B" for checking minimum contact force in lampholders GX10q, type A, and minimum retention force in lampholders type B	7006-84D-1
Calibres «Entre» pour les détrompeurs des culots sur lampes terminées GX10q	7006-84E-1	"Go" gauges for the keys of caps on finished lamps GX10q	7006-84E-1
Calibres «N'Entre pas» pour culots sur lampes terminées GX10q	7006-84F-1	"Not go" gauges for caps on finished lamps GX10q	7006-84F-1
Calibres «N'Entre Pas» pour douilles GX10q	7006-84G-1	"Not go" gauges for lampholders GX10q	7006-84G-1
Calibre «Entre» pour culots sur lampes terminées GY10q	7006-85-2	"Go" gauge for caps on finished lamps GY10q	7006-85-2
Calibre «A», «N'Entre Pas» pour culots sur lampes terminées GY10q	7006-85A-1	"Not Go" gauge "A" for caps on finished lamps GY10q	7006-85A-1
Calibres «Entre» pour douilles GY10q	7006-85B-3	"Go" gauges for lampholders GY10q	7006-85B-3
Calibre «B» pour la vérification de la force minimale de contact dans la douille GY10q	7006-85C-1	Plug gauge "B" for checking minimum contact force in lampholder GY10q	7006-85C-1
Calibres «Entre» pour les détrompeurs des culots sur lampes terminées GY10q	7006-85D-1	"Go" gauges for the keys of caps on finished lamps GY10q	7006-85D-1
Calibres «N'Entre pas» pour culots sur lampes terminées GY10q	7006-85E-1	"Not go" gauges for caps on finished lamps GY10q	7006-85E-1
Calibres «N'Entre Pas» pour douilles GY10q	7006-85F-1	"Not go" gauges for lampholders GY10q	7006-85F-1
Calibre «Entre» et «N'Entre Pas» pour culot à deux broches sur lampes terminées GX23	7006-86-1	"Go" and "Not Go" gauge for bi-pin cap on finished lamps GX23	7006-86-1
Calibre «A» pour la vérification de la force maximale d'insertion et de la force maximale d'extraction dans les douilles GX23	7006-86A-1	Plug gauge "A" for checking maximum insertion force and maximum withdrawal force in lampholders GX23	7006-86A-1
Calibre «C» pour la vérification de la force minimale de retenue dans les douilles GX23	7006-86B-1	Plug gauge "C" for checking minimum retention force in lampholders GX23	7006-86B-1
Calibres «Entre» et «N'Entre Pas» pour culots sur lampes terminées G32, GX32 & GY32	7006-87-2	"Go" and "Not Go" gauges for caps on finished lamps G32, GX32 & GY32	7006-87-2
Calibres «A1 » pour la vérification de la force maximale d'insertion et de la force maximale d'extraction dans les douilles G32 & GY32	7006-87A-2	Plug gauges "A1 " for checking maximum insertion force and maximal withdrawal force in lampholders G32 & GY32	7006-87A-2

International Electrotechnical Commission
Provided by IHS Markit under license with IEC

.....	Feuilles	.....	Sheet
Calibres «B» pour la vérification de la force maximale d'insertion dans les douilles G32, GX32 & GY32 ...	7006-87B-2	Plug gauges "B" for checking maximum insertion force in lampholders G32, GX32 & GY32	7006-87B-2
Calibres «C» pour la vérification de la force minimale de retenue dans les douilles G32, GX32 & GY32 ...	7006-87C-2	Plug gauges "C" for checking minimum retention force in lampholders G32, GX32 & GY32	7006-87C-2
Calibres «N'Entre Pas» «F» pour la vérification de la non-interchangeabilité des culots dans les douilles G32, GX32 & GY32.....	7006-87D-2	"Not Go" gauges "F" for checking non-interchange-ability of caps in lampholders G32, GX32 & GY32.....	7006-87D-2
Calibres «Entre» «G» pour la vérification des détrompeurs dans les douilles G32, GX32 & GY32	7006-87E-2	"Go" gauges "G" for checking key slots in lampholders G32, GX32 & GY32	7006-87E-2
Calibre «A2 » pour la vérification de la force maximale d'insertion et de la force maximale d'extraction dans les douilles GX32.....	7006-87F-2	Plug gauge "A2 " for checking maximum insertion force and maximum withdrawal force in lampholders GX32	7006-87F-2
Calibre «Entre» pour culot préfocus sur lampes terminées PY43d	7006-88-1	"Go" gauge for prefocus cap on finished lamps PY43d	7006-88-1
Calibre «N'Entre Pas» pour la dimension M minimum des culots préfocus PY43d et PZ43t sur lampes terminées	7006-88A-1	"Not Go" gauge for dimension M minimum of prefocus caps PY43d and PZ43t on finished lamps	7006-88A-1
Calibre «Entre» pour douilles PY43d	7006-88B-1	"Go" gauge for lampholders PY43d	7006-88B-1
Calibre «Entre» pour culot préfocus sur lampes terminées PZ43t.....	7006-89-1	"Go" gauge for prefocus cap on finished lamps PZ43t	7006-89-1
Calibre «Entre» pour douilles PZ43t	7006-89A-1	"Go" gauge for lampholders PZ43t.....	7006-89A-1
Calibre «Entre» pour douilles W10.6x8.5d pour lampes flash.....	7006-90A-2	"Go" gauge for lampholder W10.6x8.5d for photo-flash lamps	7006-90A-2
Calibre de la force de contact maximale dans la douille W10.6x8.5d pour lampes flash	7006-90B-2	Gauge for maximum contact force in lampholders W10.6x8.5d for photo-flash lamps	7006-90B-2
Calibre de la force de contact minimale dans la douille W10.6x8.5d pour lampes flash	7006-90C-2	Gauge for minimum contact force in lampholder W10.6x8.5d for photo-flash lamps	7006-90C-2
Calibre pour le contrôle de la réalité du contact dans la douille W10.6x8.5d pour lampes flash	7006-90D-2	Plug gauge for testing contact-making in lampholders W10.6x8.5d for photo-flash lamps	7006-90D-2
Calibre «Entre» pour douilles W2.1x9.5d.....	7006-91-1	"Go" gauge for lampholders W2.1x9.5d.....	7006-91-1
Calibre «N'Entre Pas» pour socle de lampe W2.1x9.5d	7006-91B-1	"Not Go" gauge for base W2.1x9.5d	7006-91B-1
Calibres d'insertion et de retenue pour douilles W2.1x9.5d	7006-91C-1	Insertion and retention gauges for lampholders W2.1x9.5d	7006-91C-1
Calibres pour douille W2x4.6d.....	7006-94-1	Gauges for lampholder W2x4.6d.....	7006-94-1
Calibre «Entre» et «N'Entre Pas» pour les connecteurs G16t et G16d sur lampes terminées	7006-95-3	"Go" and "Not Go" gauge for terminations G16t and G16d on finished lamps	7006-95-3
Calibre «Entre» pour culots P45t.....	7006-95A-2	"Go" gauge for caps P45t	7006-95A-2
Calibre «N'Entre Pas» pour culots P45t.....	7006-95B-2	"Not Go" gauge for caps P45t.....	7006-95B-2
Calibre «Entre» et «N'Entre Pas» pour le bossage d'orientation des culots P45t.....	7006-95D-2	"Go" and "Not Go" gauge for the locating notch of caps P45t.....	7006-95D-2
Calibre pour le bossage d'orientation des culots P45t	7006-95E-2	Gauge for the locating notch of caps P45t	7006-95E-2
Calibre pour la dimension Ymax des culots P45t	7006-95F-2	Gauge for dimension Ymax of caps P45t	7006-95F-2
Calibre pour la dimension Rmin. des culots P45t	7006-95G-2	Gauge for dimension Rmin. of caps P45t	7006-95G-2
Calibre «Entre» pour douilles P45t.....	7006-95H-2	"Go" gauge for lampholders P45t.....	7006-95H-2
Calibre «Entre» pour la coupe transversale du socle de lampe W3.3x10.4d.....	7006-96-1	"Go" gauge for horizontal section of lamp base W3.3x10.4d	7006-96-1
Calibre «Entre» pour la coupe longitudinale du socle de lampe W3.3x10.4d.....	7006-96A-1	"Go" gauge for vertical section of lamp base W3.3x10.4d	7006-96A-1
Calibre «Entre» pour culots SX4s.....	7006-97-1	“Go” gauge for caps SX4s.....	7006-97-1
Calibre « N'Entre Pas» pour culots SX4s.....	7006-97A-1	“Not Go” gauge for caps SX4s	7006-97A-1
Calibre «Entre» pour culots sur lampes terminées X511.....	7006-99-2	"Go" gauge for caps on finished lamps X511	7006-99-2
Calibre «Entre» pour douilles X511	7006-99A-1	"Go" gauge for lampholders X511	7006-99A-1
Calibre «N'Entre Pas» pour douilles X511	7006-99B-1	"Not Go" gauge for lampholders X511.....	7006-99B-1
Calibres «Entre» pour culots sur lampes terminées GRX10q..	7006-101-1	"Go" gauges for caps on finished lamps GRX10q..	7006-101-1
Calibres «N'Entre Pas» pour les détrompeurs des culots sur lampes terminées GRX10q.....	7006-101A-1	"Not Go" gauges for the keys of caps on finished lamps GRX10q	7006-101A-1
Calibres «A» et «B» «N'Entre Pas» sur lampes terminées GRX10q	7006-101B-1	"Not Go" gauges "A" and "B" for caps on finished lamps GRX10q	7006-101B-1
Calibre «Entre» pour douilles GRX10q.....	7006-101C-1	"Go" gauge for lampholders GRX10q..	7006-101C-1
Calibre «N'Entre Pas» pour douilles GRX10q.....	7006-101D-1	"Not Go" gauge for lampholdersGRX10q..	7006-101D-1

International Electrotechnical Commission
Provided by IHS Markit under license with IEC

	Feuilles		Sheet
Calibre «Entre» et «N'Entre Pas» pour culots sur lampes terminées 2G7 & 2GX7	7006-102-1	"Go" and "Not Go" gauge for caps on finished lamps 2G7 & 2GX7	7006-102-1
Calibre «A» pour la vérification de la force maximale d'insertion et de la force maximale d'extraction dans les douilles 2G7	7006-102A-1	Gauge "A" for checking maximum insertion force and maximum withdrawal force in lampholders 2G7	7006-102A-1
Calibre «B» pour la vérification de la force maximale d'insertion dans les douilles 2G7 & 2GX7	7006-102B-1	Gauge "B" for checking maximum insertion force in lampholders 2G7 & 2GX7	7006-102B-1
Calibre «C» pour la vérification de la force minimale de retenue dans les douilles 2G7	7006-102C-1	Gauge "C" for checking minimum retention force in lampholders 2G7	7006-102C-1
Calibre «A» pour la vérification de la force maximale d'insertion et de la force maximale d'extraction dans les douilles 2GX7	7006-103-1	Gauge "A" for checking maximum insertion force and maximum withdrawal force in lampholders 2GX7	7006-103-1
Calibre «C» pour la vérification de la force minimale de retenue dans les douilles 2GX7	7006-103A-1	Gauge "C" for checking minimum retention force in lampholders 2GX7	7006-103A-1
Calibres «Entre» pour la verification des socles W2.5x16	7006-104-1	"Go" gauges for checking bases W2.5x16	7006-104-1
Calibres «Entre» pour la vérification des douilles W2.5x16	7006-104A-1	"Go" gauges for checking lampholders W2.5x16	7006-104A-1
Calibre «Entre» pour socles WX2.5x16	7006-104B-1	"Go" gauge for bases WX2.5x16	7006-104B-1
Calibre «Entre» pour douilles WX2.5x16	7006-104C-1	"Go" gauge for lampholders WX2.5x16	7006-104C-1
Calibre «Entre» pour socles WY2.5x16	7006-104D-1	"Go" gauge for bases WY2.5x16	7006-104D-1
Calibre «Entre» pour douilles WY2.5x16	7006-104E-1	"Go" gauge for lampholders WY2.5x16	7006-104E-1
Calibre «Entre» pour socles WZ2.5x16	7006-104F-1	"Go" gauge for bases WZ2.5x16	7006-104F-1
Calibre «Entre» pour douilles WZ2.5x16	7006-104G-1	"Go" gauge for lampholders WZ2.5x16	7006-104G-1
Calibres «Entre» pour socles WU2.5x16	7006-104H-1	“Go” gauges for bases WU2.5x16	7006-104H-1
Calibres «Entre» pour douilles WU2.5x16	7006-104J-1	“Go” gauges for lampholders WU2.5x16	7006-104J-1
Calibre «Entre» pour socles W3x16d & WX3x16d.	7006-105-2	"Go" gauge for bases W3x16d & WX3x16d	7006-105-2
Calibre «N'Entre Pas» pour socles W3x16d, WX3x16d, W3x16q, WX3x16q & WY3x16q	7006-105A-3	"Not go" gauge for bases W3x16d, WX3x16d, W3x16q, WX3x16q & WY3x16q	7006-105A-3
Calibres d'insertion, de retenue et de non-interchangéabilité pour douilles W3x16d & WX3x16d	7006-105B-2	Insertion, retention and non-interchangeability gauges for lampholders W3x16d & WX3x16d	7006-105B-2
Calibres «Entre» pour socles W3x16q, WX3x16q & WY3x16q	7006-106-3	"Go" gauges for bases W3x16q, WX3x16q & WY3x16q	7006-106-3
Calibres d'insertion, de retenue et de non-interchangéabilité pour douilles W3x16q, WX3x16q &WY3x16q	7006-106A-3	Insertion, retention and non-interchangeability gauges for lampholders W3x16q, WX3x16q & WY3x16q	7006-106A-3
Calibre «Entre» «A» pour culots PG13 & PGJ13	7006-107-3	"Go" gauge "A" for caps PG13 & PGJ13	7006-107-3
Calibre «Entre» pour connecteurs PG13 & PGJ13	7006-107A-2	"Go" gauge for connectors PG13 & PGJ13	7006-107A-2
Calibre «Entre» «B» pour culots PG13 & PGJ13	7006-107B-1	"Go" gauge "B" for caps PG13 & PGJ13	7006-107B-1
Calibre «Entre» et «N'Entre Pas» pour culots PG13 & PGJ13	7006-107C-1	"Go" and "Not Go" gauge for caps PG13 & PGJ13	7006-107C-1
Calibre «Entre» et «N'Entre Pas» pour socles à deux broches GU4	7006-108-2	"Go" and "Not Go" gauge for bi-pin bases GU4	7006-108-2
Calibres pour la vérification des forces maximales d'insertion et d'extraction dans les douilles GU4	7006-108A-2	Gauges for checking maximum insertion force and maximum withdrawal force in lampholders GU4	7006-108A-2
Calibres pour la vérification de la force minimale de retenue dans les douilles GU4	7006-108B-1	Gauges for checking the minimum retention force in lampholders GU4	7006-108B-1
Calibre «Entre» pour douilles GU4	7006-108C-2	"Go" gauge for lampholders GU4	7006-108C-2
Calibre à broche simple pour la vérification de la réalité de contact dans les douilles GZ4 & GU4	7006-108D-1	Single-pin gauge for checking contact-making in lampholders GZ4 & GU4	7006-108D-1
Calibre «Entre» et «N'Entre Pas» pour socles à deux broches GU5.3	7006-109-1	"Go" and "Not Go" gauge for bi-pin bases GU5.3	7006-109-1
Calibres pour la vérification des forces maximales d'insertion et d'extraction dans les douilles GU5.3	7006-109A-1	Gauges for checking maximum insertion force and maximum withdrawal force in lampholders GU5.3	7006-109A-1
Calibres pour la vérification de la force minimale de retenue dans les douilles GU5.3	7006-109B-1	Gauges for checking the minimum retention force in lampholders GU5.3	7006-109B-1
Calibre «Entre» pour douilles GU5.3	7006-109C-2	"Go" gauge for lampholders GU5.3	7006-109C-2
Calibre «Entre» pour culots PGJ19-1, PGJ19-2 & PGJ19-3	7006-110-1	"Go" gauge for caps PGJ19-1, PGJ19-2 & PGJ19-3	7006-110-1
Calibre «Entre» pour culots PGJ19-4 & PGJ19-5	7006-110A-1	"Go" gauge for caps PGJ19-4 & PGJ19-5	7006-110A-1
Calibres «Entre» et «N' Entre Pas» pour la vérification des détrompeurs des culots PGJ19	7006-110B-1	"Go" and "Not Go" gauges for checking keys of caps PGJ19	7006-110B-1
Calibres «Entre» et «N' Entre Pas» pour la vérification des détrompeurs des douilles PGJ19	7006-110C-1	"Go" and "Not Go" gauges for checking keys of lampholders PGJ19	7006-110C-1
Calibre pour la verification des connecteurs PGJ19.	7006-110D-1	Gauge for checking connectors PGJ19	7006-110D-1

International Electrotechnical Commission
Provided by IHS Markit under license with IEC

	Feuilles		Sheet
Calibre «A» pour douilles S14s	7006-112A-1	Gauge "A" for lampholders S14s	7006-112A-1
Calibre «B» pour douilles S14s	7006-112B-1	Gauge "B" for lampholders S14s	7006-112B-1
Calibre «C» pour douilles S14s	7006-112C-1	Gauge "C" for lampholders S14s	7006-112C-1
Calibre «A» pour douilles S14d	7006-112D-1	Gauge "A" for lampholders S14d	7006-112D-1
Calibres «B1» et «B2» pour douilles S14d	7006-112E-1	Gauges "B1" and "B2" for lampholders S14d	7006-112E-1
Calibre «Entre» et «N'Entre Pas» pour socles GU7	7006-113-2	"Go" and "Not Go" gauge for bases GU7	7006-113-2
Calibre pour la vérification des torsions maximales d'insertion et d'extraction de douilles GU7	7006-113A-3	Gauge for checking the maximum insertion and withdrawal torques in lampholders GU7	7006-113A-3
Calibre pour la verification de la torsion minimale d'extration des douilles GU7	7006-113B-1	Gauge for checking the minimum withdrawal torque in lampholders GU7	7006-113B-1
Calibres pour la vérification de l'alignement des culots pour lampes terminées Fc2	7006-114-1	Gauge for checking alignment of caps on finished lamps Fc2	7006-114-1
Calibre «Entre» pour un ensemble de deux douilles Fc2	7006-114A-1	"Go" gauge for a combined pair of lampholders Fc2	7006-114A-1
Calibre pour la vérification de la réalité de contact dans un ensemble de deux douilles Fc2	7006-114B-1	Gauge for testing contact-making in a combined pair of lampholders Fc2	7006-114B-1
Calibre «Entre» pour l'ensemble de deux douilles W4.3x8.5d	7006-115-1	"Go" gauge for a combined pair of lampholders W4.3x8.5d	7006-115-1
Calibre pour la vérification de la force maximale d'insertion et d'extraction dans les douilles à insertion latérale W4.3×8.5d	7006-115A-1	Gauge for checking maximum insertion and withdrawal force in lampholders for lateral insertion W4.3×8.5d	7006-115A-1
Calibre pour la vérification de la réalité de contact dans un ensemble de deux douilles W4.3×8.5d	7006-115B-1	Gauge for testing contact-making in a combined pair of lampholders W4.3×8.5d	7006-115B-1
Calibre «Entre» pour culots sur lampes terminées 2G10	7006-118-1	"Go" gauge for caps on finished lamps 2G10	7006-118-1
Calibre «A» pour la vérification des forces maximales d'insertion et d'extraction dans les douilles 2G10	7006-118A-1	Gauge "A" for checking maximum insertion and withdrawal forces in lampholders 2G10	7006-118A-1
Calibre «B» pour la vérification des forces maximales d'extraction et d'extraction dans les douilles 2G10	7006-118B-1	Gauge "B" for checking maximum insertion and withdrawal forces in lampholders 2G10	7006-118B-1
Calibre «C» pour la vérification de la force minimale de retenue dans les douilles 2G10	7006-118C-1	Gauge "C" for checking minimum retention force in lampholders 2G10	7006-118C-1
Calibre pour culots à deux broches GY22	7006-119-1	Gauge for bi-pins caps GY22	7006-119-1
Calibre «Entre» pour douilles GY22	7006-119A-1	“Go” gauge for lampholders GY22	7006-119A-1
Calibre «Entre» et «N'Entre Pas» pour socles GZ10	7006-120-1	"Go" and "Not Go" gauge for bases GZ10	7006-120-1
Calibre «Entre» pour la vérification des torsions maximales d'insertion et d'extraction de douilles GZ10	7006-120A-2	"Go" gauge for checking maximum insertion and withdrawal torques in lampholders GZ10	7006-120A-2
Calibre pour la vérification de la torsion minimale d'extraction des douilles GU10 & GZ10	7006-120B-1	Gauge for checking the minimum withdrawal torque in lampholders GU10 & GZ10	7006-120B-1
Calibre «Entre» et «N'Entre Pas» pour socles GU10	7006-121-1	"Go" and "Not Go" gauge for bases GU10	7006-121-1
Calibre «Entre» pour la vérification des torsions maximales d'insertion et d'extraction de douilles GU10	7006-121A-2	"Go" gauge for checking maximum insertion and withdrawal torques in lampholders GU10	7006-121A-2
Calibre «Entre» et «N'Entre Pas» pour socles G8.5	7006-122-1	"Go" and "Not Go" gauge for bases G8.5	7006-122-1
Calibres «A» pour douilles G8.5	7006-122A-2	Gauges "A" for lampholders G8.5	7006-122A-2
Calibre «B» pour douilles G8.5	7006-122B-2	Gauge "B" for lampholders G8.5	7006-122B-2
Calibre «C» pour douilles G8.5	7006-122C-1	Gauge "C" for lampholders G8.5	7006-122C-1
Calibre «N'entre pas» pour douilles G8.5	7006-122D-1	"Not Go" gauge for lampholders G8.5	7006-122D-1
Calibre pour la vérification de la force minimale de retenue des douilles G8.5	7006-122E-2	Gauge for checking minimum retention force of lampholders G8.5 type B	7006-122E-2
Calibre «Entre» pour culots GU10q	7006-123-1	"Go" gauge for caps GU10q	7006-123-1
Calibre «N'Entre Pas» pour culots GU10q	7006-123A-1	"Not Go" gauge for caps GU10q	7006-123A-1
Calibre «Entre» pour douille GU10q	7006-123B-1	"Go" gauge for lampholder GU10q	7006-123B-1
Calibre pour la vérification de la force minimale de retenue des douilles GU10q	7006-123C-1	Gauge for checking minimum retention force of lampholders GU10q	7006-123C-1
Calibres pour la réalité du contact pour douilles GZ10q	7006-124-1	Contact-making gauges for lampholders GZ10q	7006-124-1
Calibre «Entre» pour douilles 2GX13	7006-125-1	"Go" gauge for lampholders 2GX13	7006-125-1
Calibre «Entre» et «N'Entre Pas»«A» pour culots 2GX13	7006-125A-1	"Go" and "Not Go" gauge "A" for caps 2GX13	7006-125A-1
Calibre «Entre» et «N'Entre Pas»«B» pour culots 2GX13	7006-125B-1	"Go" and "Not Go" gauge "B" for caps 2GX13	7006-125B-1
Calibre pour la vérification de la réalité de contact dans les douilles 2GX13	7006-125C-1	Gauge for testing contact-making in lampholders 2GX13	7006-125C-1

International Electrotechnical Commission
Provided by IHS Markit under license with IEC

	Feuilles		Sheet
Calibre pour la vérification de la force minimale de retenue des douilles 2GX13	7006-125D-1	Gauge for checking the minimum retention force of lampholders 2GX13	7006-125D-1
Calibre «Entre» pour socle G5.3-4.8	7006-126-1	"Go" gauge for base G5.3-4.8	7006-126-1
Calibres «A» pour connecteur G5.3-4.8	7006-126A-1	Gauges "A" for connector G5.3-4.8	7006-126A-1
Calibres «B» pour connecteur G5.3-4.8	7006-126B-1	Gauges "B" for connector G5.3-4.8	7006-126B-1
Calibre pour la vérification des ressorts des culots PG20 & PGU20	7006-127-1	Gauge for testing the springs of caps PG20 & PGU20	7006-127-1
Calibre pour la vérification des contacts des douilles PGU20	7006-127A-1	Gauge for testing the contacts of lampholders PGU20	7006-127A-1
Calibres pour la vérification des contacts des culots PG20	7006-127B-2	Gauges for testing the contacts of caps PG20	7006-127B-2
Calibre «Entre» pour socle G9	7006-129-2	"Go" gauge for base G9	7006-129-2
Calibre «N'Entre Pas» pour socle G9	7006-129A-1	"Not Go" gauge for base G9	7006-129A-1
Calibre «Entre» pour douille G9	7006-129B-1	"Go" gauge for lampholder G9	7006-129B-1
Calibre pour la vérification de la force minimale de retenue dans les douilles G9	7006-129C-1	Gauge for checking the minimum retention force in lampholders G9	7006-129C-1
Calibre pour la vérification de la réalité de contact dans les douilles G9	7006-129D-1	Gauge for checking contact-making in lampholders G9	7006-129D-1
Calibre pour culots pour la vérification de l'entrée des douilles maximales et de l'écartement et la longueur des broches GRZ10d	7006-131-1	Gauge for caps to ensure entry of maximum lampholders and to check pin-spacing and length GRZ10d	7006-131-1
Calibres «A» et «B» pour la vérification de la force maximale d'insertion et de la force maximale d'extraction dans les douilles GRZ10d	7006-131A-1	Gauges "A" and "B" for checking maximum insertion force and maximum withdrawal force in lampholders GRZ10d	7006-131A-1
Calibre «Entre» pour culots non assemblés GRZ10d	7006-131B-1	"Go" gauge for unmounted caps GRZ10d	7006-131B-1
Calibre «C» pour la vérification de la force minimale de retenue dans les douilles GRZ10d	7006-131C-1	Gauge "C" for checking minimum retention force in lampholders GRZ10d	7006-131C-1
Calibre pour culots pour la vérification de l'entrée des douilles maximales et de l'écartement et la longueur des broches GRZ10t	7006-132-1	Gauge for caps to ensure entry of maximum lampholders and to check pin-spacing and length GRZ10t	7006-132-1
Calibres «A» et «B» pour la vérification de la force maximale d'insertion et de la force maximale d'extraction dans les douilles GRZ10t	7006-132A-1	Gauges "A" and "B" for checking maximum insertion force and maximum withdrawal force in lampholders GRZ10t	7006-132A-1
Calibre «Entre» pour culots non assemblés GRZ10t	7006-132B-1	"Go" gauge for unmounted caps GRZ10t	7006-132B-1
Calibre «C» pour la vérification de la force minimale de retenue dans les douilles GRZ10t	7006-132C-1	Gauge "C" for checking minimum retention force in lampholders GRZ10t	7006-132C-1
Calibre «Entre» pour culots P38t	7006-133-1	"Go" gauge for caps P38t	7006-133-1
Calibre «N'entre pas» pour culots P38t	7006-133A-1	"Not go" gauge for caps P38t	7006-133A-1
Calibre pour la vérification de la dimension Y maximum des culots P38t	7006-133B-1	Gauge for checking dimension Y maximum of caps P38t	7006-133B-1
Calibre «Entre» pour douilles P38t	7006-133C-1	"Go" gauge for lampholders P38t	7006-133C-1
Calibre «Entre» et "N'entre pas" pour culots GX12.	7006-135-1	"Go" and "Not go" gauge for caps GX12	7006-135-1
Calibre«A» pour douilles GX12	7006-135A-1	Gauge "A" for lampholders GX12	7006-135A-1
Calibre«B» pour douilles GX12	7006-135B-1	Gauge "B" for lampholders GX12	7006-135B-1
Calibre«C» pour douilles GX12	7006-135C-1	Gauge "C" for lampholders GX12	7006-135C-1
Calibre pour la vérification des culots sur circuit imprimé GZX7d-.., GZY7d-.. et GZZ7d-..	7006-136-1	Gauge for checking printed circuit caps GZX7d-.., GZY7d-.. and GZZ7d-.	7006-136-1
Calibre pour la vérification des détrompeurs de culots sur circuit imprimé GZX7d-.., GZY7d-.. et GZZ7d-..	7006-136A-1	Gauge for checking keys of printed circuit caps GZX7d-.., GZY7d-.. and GZZ7d-	7006-136A-1
Calibre pour la vérification des connecteurs sur circuit imprimé GZX7d-.., GZY7d-.. and GZZ7d-..	7006-136B-1	Gauge for checking printed circuit connectors GZX7d-.., GZY7d-.. and GZZ7d-	7006-136B-1
Calibre pour la vérification du contact électrique des connecteurs sur circuit imprimé GZX7d-.., GZY7d-.. et GZZ7d-.	7006-136C-1	Gauge for testing contact-making in printed circuit connectors GZX7d-.., GZY7d-.. and GZZ7d-..	7006-136C-1
Calibre pour la vérification des culots sur circuit imprimé GUX2.5d	7006-137-1	Gauge for checking printed circuit caps GUX2.5d	7006-137-1
Calibres «A» pour la vérification des culots sur circuit imprimé GUX2.5d, GUY2.5d et GUZ2.5d	7006-137A-1	Gauges "A" for checking printed circuit caps GUX2.5d, GUY2.5d and GUZ2.5d	7006-137A-1
Calibre «B» pour la vérification des culots sur circuit imprime GUX2.5d, GUY2.5d et GUZ2.5d	7006-137B-1	Gauge "B" for checking printed circuit caps GUX2.5d, GUY2.5d and GUZ2.5d	7006-137B-1
Calibre «N'Entre pas» pour la vérification des culots sur circuit imprimé GUX2.5d	7006-137C-1	"Not go" gauge for checking printed circuit caps GUX2.5d	7006-137C-1

International Electrotechnical Commission
Provided by IHS Markit under license with IEC

	Feuilles		Sheet
Calibres pour la vérification des connecteurs auto-supportés sur circuit imprimé de type «A» GUX2.5d, GUY2.5d et GUZ2.5d	7006-137D-1	Gauges for checking type “A” printed circuit self-supporting connectors GUX2.5d, GUY2.5d and GUZ2.5d	7006-137D-1
Calibre pour la vérification des socles d’entrée des connecteurs sur circuit imprimé de type «B» GUX2.5d	7006-137E-1	Gauge for checking type “B” printed circuit plug-in connectors GUX2.5d	7006-137E-1
Calibres pour la verification du contact électrique des connecteurs sur circuit imprimé GUX2.5d, GUY2.5d et GUZ2.5d	7006-137F-1	Gauges for testing contact-making in printed circuit connectors GUX2.5d, GUY2.5d and GUZ2.5d	7006-137F-1
Calibre «Entre» «A» pour culots P23t & PX23t	7006-138-2	“Go” gauge “A” for caps P23t & PX23t	7006-138-2
Calibre «Entre» «B» pour culots P23t	7006-138A-1	“Go” gauge “B” for caps P23t	7006-138A-1
Calibre «Entre» «B» pour culots PX23t	7006-138B-1	“Go” gauge “B” for caps PX23t	7006-138B-1
Calibres «Entre» pour culots G7.9 et GX7.9	7006-139-1	“Go” gauges for caps G7.9 and GX7.9	7006-139-1
Calibres «Entre» pour douilles G7.9 et GX7.9	7006-139A-1	“Go” gauges for lampholders G7.9 and GX7.9	7006-139A-1
Calibre pour la verification de la force minimale de retenue des contacts dans les douilles G7.9 et GX7.9	7006-139B-1	Gauge for checking the minimum retention force of the contacts in lampholders G7.9 and GX7.9	7006-139B-1
Calibre «Entre» pour culots 2G8	7006-141-1	“Go” gauge for caps 2G8	7006-141-1
Calibres «A» pour la vérification des douilles 2G8 .	7006-141A-2	Gauges “A” for checking lampholders 2G8	7006-141A-2
Calibres «B» pour la vérification des douilles 2G8 .	7006-141B-2	Gauges “B” for checking lampholders 2G8	7006-141B-2
Calibres «C» pour la vérification des douilles 2G8 .	7006-141C-2	Gauges “C” for checking lampholders 2G8	7006-141C-2
Calibre à broche simple «D» pour la vérification de la force maximale d’extraction des douilles 2G8	7006-141D-1	Single pin gauge “D” for checking maximum withdrawal force of contacts of lampholders 2G8	7006-141D-1
Calibre a broche simple «E» pour la vérification de la force minimale de retenue des douilles 2G8	7006-141E-1	Single pin gauge “E” for checking mimimum retention force of contacts in lampholders	7006-141E-1
Calibres «N’entre pas» «F» pour la vérification de la non-interchangeabilité des douilles 2G8	7006-141F-1	“Not go” gauges “F” for checking non-interchangeability of lampholders 2G8	7006-141F-1
Calibre «G» pour la vérification des douilles 2G8	7006-141G-1	Gauge “G” for checking lampholders 2G8	7006-141G-1
Calibre «Entre» et «N’entre pas» pour la vérification des diamètres des broches des culots 2G8	7006-141H-1	“Go” and “Not go” gauge for checking the pin diameters of caps 2G8	7006-141H-1
Calibres «N’entre pas» pour la vérification de la non-interchangeabilité des détrompeurs des culots 2G8 .	7006-141J-2	“Not go” gauges for checking non-interchangeability keys of caps 2G8	7006-141J-2
Calibre «Entre» pour la vérification des broches des culots 2G8	7006-141K-2	“Go” gauge for checking cap pins 2G8	7006-141K-2
Calibre «Entre» pour la verification dimensionnelle du detrompeur des culots 2G8	7006-141L-1	“Go” gauge for checking key dimensions of caps 2G8	7006-141L-1
Calibre «Entre» et «N’entre pas» pour culots GX53	7006-142-1	“Go” and “Not go” gauge for caps GX53	7006-142-1
Calibre «A» pour douilles GX53	7006-142A-1	Gauge “A” for lampholders GX53	7006-142A-1
Calibre «B» pour douilles GX53	7006-142B-1	Gauge “B” for lampholders GX53	7006-142B-1
Calibre «C» pour douilles GX53	7006-142C-1	Gauge “C” for lampholders GX53	7006-142C-1
Calibre «N’entre pas» pour culots GX53	7006-142D-1	“Not go” gauge for caps GX53	7006-142D-1
Calibre «Entre» et «N’entre pas» pour la vérification des détrompeurs dans les culots GX53	7006-142E-1	“Go” and “Not go” gauge for checking keyways in caps GX53	7006-142E-1
Calibre «N’entre pas» pour la vérification des détrompeurs dans les culots GX53	7006-142F-1	“Not go” gauge for checking keyways in caps GX53	7006-142F-1
Calibre «Entre» et «N’entre pas» pour la vérification des détrompeurs dans les douilles GX53	7006-142G-1	“Go” and “Not go” gauge for checking keys in holders GX53	7006-142G-1
Calibre «N’entre pas» pour la vérification de la distance maximale du détrompeur dans douilles GX53	7006-142H-1	“Not go” gauge for checking the maximum key distance of holders GX53	7006-142H-1
Calibre «N’entre pas» pour la vérification de la distance minimum du détrompeur dans douilles GX53	7006-142J-1	“Not go” gauge for checking the minimum key width of holders GX53	7006-142J-1
Calibre «Entre» et «N’entre pas» pour socles GX8.5	7006-143-1	“Go” and “Not go” gauge for bases GX8.5	7006-143-1
Calibre pour la vérification des torsions maximales d'insertion et d'extraction des connecteurs/douilles GX8.5	7006-143A-1	Gauge for checking the maximum insertion and withdrawal torques in connectors/holders GX8.5	7006-143A-1
Calibre pour la vérification de la torsion manimale d'extraction des connecteurs/douilles GX8.5	7006-143B-1	Gauge for checking the minimum withdrawal torque in connectors/lampholders GX8.5	7006-143B-1
Calibre «N’entre pas» pour la vérification des connecteurs/douilles GX8.5	7006-143C-1	“Not go” gauge for checking connectors/lampholders GX8.5	7006-143C-1
Calibre «Entre» et «N’entre pas» pour socles GX10	7006-144-1	“Go” and “Not go” gauge for bases GX10	7006-144-1
Calibre pour la vérification des torsions maximales d'insertion et d'extraction des douilles GX10	7006-144A-1	Gauge for checking the maximum insertion and withdrawal torques in holders GX10	7006-144A-1
Calibre pour la vérification de la torsion manimale d'extraction des douilles GX10	7006-144B-2	Gauge for checking the minimum withdrawal torque in lampholders GX10	7006-144B-2

International Electrotechnical Commission
Provided by IHS Markit under license with IEC

	Feuilles		Sheet
Calibres «Entre» et «N'entre pas» pour la vérification des trompeurs des culots PG18.5d	7006-147-1	Go" and "Not go" gauges for checking the keys of caps PG18.5d	7006-147-1
Calibres pour la vérification des contacts des culots PG18.5d	7006-147A-1	Gauges for testing the contacts of caps PG18.5d	7006-147A-1
Calibre pour la vérification des connecteur PG18.5d	7006-147B-1	Gauge for checking connector PG18.5d	7006-147B-1
Calibre «Entre» pour culots PGZ12	7006-148-2	"Go" gauge for caps PGZ12	7006-148-2
Calibres «Entre» et «N'entre pas» pour culots PGZ12	7006-148A-2	"Go" and "Not go" gauges for caps PGZ12	7006-148A-2
Calibre «N'entre pas» pour culots PGZ12	7006-148B-1	"Not go" gauge for caps PGZ12	7006-148B-1
Calibre «Entre» pour douilles PGZ12	7006-148C-2	"Go" gauge for lampholders PGZ12	7006-148C-2
Calibre «Entre» pour socle WZ3x16q	7006-151-1	"Go" gauge for base WZ3x16q	7006-151-1
Calibre «N'entre pas» pour socle WZ3x16q	7006-151A-1	"Not go" gauge for base WZ3x16q	7006-151A-1
Calibres d'insertion, de retenue et de non-interchangé-abilité pour douilles WZ3x16q	7006-151B-1	Insertion, retention and non-interchangeability gauges for lampholders W3x16d	7006-151B-1
Calibre «Entre» et «N'entre pas» pour culots GU6.5	7006-152-1	"Go" and "Not go" gauge for caps GU6.5	7006-152-1
Calibre «Entre» pour la verification des torsions maximales d'insertion et d'extraction de douille GU6.5	7006-152A-1	"Go" gauge for checking maximum insertion and withdrawal torques in lampholders GU6.5	7006-152A-1
Calibre pour la vérification de la torsion minimale d'extraction des douilles GU6.5	7006-152B-1	Gauge for checking the minimum withdrawal torque in lampholders GU6.5	7006-152B-1
Calibre «Entre» pour culots PGJ5	7006-153-1	"Go" gauge for caps PGJ5	7006-153-1
Calibre «N'entre pas» pour culots PGJ5	7006-153A-1	"Not go" gauge for caps PGJ5	7006-153A-1
Calibre «A» pour la vérification des torsions maximales d'insertion et d'extraction des douilles PGJ5	7006-153B-1	Gauge "A" for checking the maximum insertion and withdrawal torques in lampholders PGJ5	7006-153B-1
Calibre «B» pour la vérification des torsions minimales d'insertion et d'extraction des douilles PGJ5	7006-153C-1	Gauge "B" for checking the minimum insertion and withdrawal torques in lampholders PGJ5	7006-153C-1
Calibre «Entre» pour des connecteurs terminees GU16d/GX16d	7006-154-1	"Go" gauge for termination GU16d/GX16d	7006-154-1
Calibre «Entre» pour connecteur GU16d/GX16d	7006-154A-1	"Go" gauge for connector GU16d/GX16d	7006-154A-1
Calibre «Entre» et «N'entre pas» pour culots PGJ(X)50	7006-156-1	"Go" and "Not go" gauge for caps PGJ(X)50	7006-156-1
Calibre «A» pour la vérification des torsions maximales d'insertion et d'extraction des douilles PGJ(X)50	7006-156A-1	Gauge "A" for checking the maximum insertion and withdrawal torques in lampholders PGJ(X)50	7006-156A-1
Calibre «B» pour la vérification des torsions minimales d'insertion et d'extraction des douilles PGJ(X)50	7006-156B-2	Gauge "B" for checking the minimum insertion and withdrawal torques in lampholders PGJ(X)50	7006-156B-2
Calibre «Entre» pour diameter de centrage culots PGJ5	7006-156C-2	"Go" gauge for centring diameter of caps PGJ(X)50	7006-156C-2
Calibre «N'entre pas» pour diameter maximal de centrage pour culots PGJ(X)50	7006-156D-1	"Not go" gauge for max. diameter of centring ring of caps PGJ(X)50	7006-156D-1
Calibre «Entre» pour culot GR14q	7006-157-1	"Go" gauge for caps GR14q	7006-157-1
Calibre «Entre» pour la verification des configurations des detrompeurs des culots GR14q	7006-157A-1	"Go" gauge for checking key configuration of caps GR14q	7006-157A-1
Calibre «Entre» pour la verification des broches des culots GR14q	7006-157B-1	"Go" gauge for checking cap pins GR14q	7006-157B-1
Calibre «Entre» pour le controle de la dimension «J» des culots GR14q	7006-157C-1	"Go" gauge for checking dimension "J" of cap GR14q	7006-157C-1
Calibre «N'entre pas» pour la dimension «A» des culots GR14q	7006-157D-1	"Not go" gauge for dimension "A" of caps GR14q	7006-157D-1
Calibre «N'entre pas» pour la dimension «P» des culots GR14q	7006-157E-1	"Not go" gauge for dimension "P" of caps GR14q	7006-157E-1
Calibre «N'entre pas» pour la verification des broches des culots GR14q	7006-157F-1	"Not go" gauge for checking cap pins GR14q	7006-157F-1
Calibre «Entre» «A» pour les douilles GR14q	7006-157G-1	"Go" gauge "A" for checking lampholders GR14q	7006-157G-1
Calibre «Entre» «B» pour les douilles GR14q	7006-157H-1	"Go" gauge "B" for checking lampholders GR14q	7006-157H-1
Calibres «Entre» et «N'entre pas» pour les detrompeurs les douilles GR14q	7006-157J-1	"Go" and "Not go" gauge for keys of lampholders GR14q	7006-157J-1
Calibre «Entre» pour le controle du cran de retention des douilles GR14q	7006-157K-1	"Go" gauge for checking retention indent of lampholders GR14q	7006-157K-1
Calibre «Entre» pour culots PU20d	7006-158-1	"Go" gauge for caps PU20d	7006-158-1
Calibre «Entre» pour culots G28d	7006-161-1	"Go" gauge for caps G28d	7006-161-1
Calibres «Entre» et «N'entre pas» pour la verification des detrompeurs des culots G28d	7006-161A-1	"Go" and "Not go" gauges for checking keys of caps G28d	7006-161A-1
Calibre «N'entre pas» pour le controle des dimensions minimales des detrompeurs des culots G28d	7006-161B-1	"Not go" gauge for checking minimum cap key dimensions G28d	7006-161B-1
Calibre «Entre» et «N'entre pas» pour le controle des diameters des broches des culots G28d	7006-161C-3	"Go" and "Not go" gauge for checking pin diameter of caps G28d	7006-161C-3
Calibre «A» pour la vérification des torsions maximales d'insertion et d'extraction des douilles G28d	7006-161D-1	Gauge "A" for checking the maximum insertion and withdrawal torques in lampholders G28d	7006-161D-1

International Electrotechnical Commission
Provided by IHS Markit under license with IEC

	Feuilles		Sheet
Calibre «B» pour la vérification des torsions minimales d'insertion et d'extraction des douilles G28d	7006-161E-1	Gauge "B" for checking the minimum insertion and withdrawal torques in lampholders G28d	7006-161E-1
Calibre «Entre» et «N'entre pas» pour le controle des detrompeurs des douilles G28d	7006-161F-1	"Go" & "Not go" gauge for checking keys of lampholders G28d	7006-161F-1
Calibre «Entre» pour culots PGZ18 & PGZX18	7006-163-1	"Go" & "Not go" gauge for caps PGZ18 & PGZX18	7006-163-1
Calibre «A» pour douilles PGZ18 & PGZX18	7006-163A-4	Gauge "A" for lampholders PGZ18 & PGZX18	7006-163A-4
Calibre «B» pour douilles PGZ18 & PGZX18	7006-163B-3	Gauge "B" for lampholders PGZ18 & PGZX18	7006-163B-3
Calibre «C» pour douilles PGZ18 & PGZX18	7006-163C-3	Gauge "C" for lampholders PGZ18 & PGZX18	7006-163C-3
Calibre «Entre» et «N'entre pas» pour culots PGZ18 & PGZX18	7006-163D-4	"Go" and "Not go" gauge for caps PGZ18 & PGZX18	7006-163D-4
Calibres «Entre» & «N'entre pas» pour la verification des detrompeurs des culots WP3.3x14.5	7006-164-1	"Go" & "Not go" gauges for checking keys of caps WP3.3x14.5	7006-164-1
Calibre d'insertion et de retenue pour douilles WP3.3x14.5	7006-164A-1	Insertion and withdrawal gauges for lampholders WP3.3x14.5	7006-164A-1
Calibre pour la verification des connecteurs PGJ21t	7006-165-1	Gauge for checking connectors PGJ21t	7006-165-1
Calibre "entre" et "n'entre pas" pour socles GU8.5	7006-166-1	"Go" and "not go" gauge for bases GU8.5	7006-166-1
Calibre pour la vérification des torsions maximales d'insertion et d'extraction des douilles GU8.5	7006-166A-1	Gauge for checking the maximum insertion and withdrawal torques in lampholders GU8.5	7006-166A-1
Calibre pour la vérification de la torsion minimale d'extraction des douilles GU8.5	7006-166B-1	Gauge for checking the minimum withdrawal torque in lampholders GU8.5	7006-166B-1
Calibre pour la vérification des douilles GU8.5	7006-166C-1	"Not go" gauge for checking lampholders GU8.5	7006-166C-1
Calibre «Entre» & «N'entre pas» pour culots PGJX28	7006-169-1	"Go" and "Not go" gauge for caps PGJX28	7006-169-1
Calibre «A» pour la vérification de la torque maximale d'insertion dans les douilles PGJX28	7006-169A-2	Gauge "A" for checking maximum insertion torques in lampholders PGJX28	7006-169A-2
Calibre «B» pour la vérification de la torque minimale d'extracion dans les douilles PGJX28	7006-169B-1	Gauge "B" for checking minimum withdrawal torques in lampholders PGJX28	7006-169B-1
Calibre «N'entre pas» pour la vérification du diamètre maximal de centrage des douilles PGJX28	7006-169C-1	"Not go" gauge for checking max. centring diameter of lampholder PGJX28	7006-169C-1
Calibre «Entre» et «N'entre pas» pour socle GUZ10	7006-170-1	"Go" and "Not go" gauge for bases GUZ10	7006-170-1
Calibre pour la vérification des torsions maximales d'insertion et d'extraction des douilles GUZ	7006-170A-1	Gauge for checking the maximum insertion and withdrawal torques in lampholders GUZ10	7006-170A-1
Calibre pour la vérification de la torsion minimale d'extraction des douilles GUZ10	7006-170B-1	Gauge for checking the minimum withdrawal torque in lampholders GUZ10	7006-170B-1
Calibre «Entre» pour vérifiér les culots préfocus PU43t	7006-171-1	"Go" gauge for checking prefocus caps PU43t	7006-171-1
Calibre «Entre» pour douilles PU43t	7006-171A-1	"Go" gauge for lampholders PU43t	7006-171A-1
Calibre «Entre» pour culots sur lampes terminées BA15d-3 (100°/130°)	7006-173-1	"Go" gauge for caps on finished lamps BA15d-3 (100°/130°)	7006-173-1
Calibre pur la vérification de la dimension B pour culots sur lampes terminées BA15d-3 (100°/130°)	7006-173A-1	Gauge for dimensions B of caps on finished lamps BA15d-3 (100°/130°)	7006-173A-1
Calibre pour douilles BA15d-3 (100°/130°)	7006-173B-1	Gauge for lampholders BA15d-3 (100°/130°)	7006-173B-1
Calibre «Entre» et «N'entre pas» pour culots G14.5 & GX14.5	7006-174-1	"Go" and "Not go" gauge for caps G14.5 & GX14.5	7006-174-1
Calibre «A» pour la vérification de la torque maximale d'insertion dans les douilles G14.5 & GX14.5	7006-174A-1	Gauge "A" for checking maximum insertion torques in lampholders G14.5 & GX14.5	7006-174A-1
Calibre «B» pour la vérification de la torque minimale d'extraction dans les douilles G14.5 & GX14.5	7006-174B-1	Gauge "B" for checking minimum withdrawal torques in lampholders and the key function of the pins G14.5 & GX14.5	7006-174B-1
Calibre «N'entre pas» pour la vérification des douilles G14.5 & GX14.5	7006-174C-1	"Not go" gauge for checking the keys of lampholders G14.5 & GX14.5	7006-174C-1
Calibre «Entre» et «N'entre pas» pour culots à deux broches GUZ5.3	7006-175-2	"Go" and "Not go" gauge for bi-pin bases GUZ5.3	7006-175-2
Calibre pour la vérification de la force maximale d'insertion et de retrait dans les douilles GUZ5.3	7006-175A-2	Gauge for checking max. insertion force and maximum withdrawal force in lampholders GUZ5.3	7006-175A-2
Calibre pour la vérification de la force minimale de la retention dans les douilles GUZ5.3	7006-175B-2	Gauge for checking minimum retention force in lampholders GUZ5.3	7006-175B-2
Calibre «Entre» pour douilles GUZ5.3	7006-175C-2	"Go" gauge for lampholders GUZ5.3	7006-175C-2
Calibre «Entre» et «N'entre pas» pour le contrôle des detrompeurs sur les culots GUZ5.3	7006-175D-2	"Go" and "not go" gauge for checking keys on caps GUZ5.3	7006-175D-2
Calibre «Entre» pour le contrôle de la configuration des detrompeurs sur les douilles GUZ5.3	7006-175E-2	"Go" gauge for checking key configuration on lampholders GUZ5.3	7006-175E-2
Calibre «Entre» pour socles WUX2.5x16d	7006-176-1	"Go" gauges for bases WUX2.5x16d	7006-176-1
Calibre «Entre» pour la verification des douilles WUX2.5x16d	7006-176A-1	"Go" gauges for checking lampholders WUX2.5x16d	7006-176A-1
Calibre «Entre» pour socles WUY2.5x16d	7006-177-1	"Go" gauge for basesWUY2.5x16d	7006-177-1

International Electrotechnical Commission
Provided by IHS Markit under license with IEC

.....	Feuilles	.....	Sheet
Calibre «Entre» pour la verification des douilles WUY2.5x16d	7006-177A-1	“Go” gauge for checking lampholders WUY2.5x16d	7006-177A-1
Calibre «Entre» pour socles WUZ2.5x16d	7006-178-1	“Go” gauge for basesWUZ2.5x16d	7006-178-1
Calibre «Entre» pour la verification des douilles WUZ2.5x16d.....	7006-178A-1	“Go” gauge for checking lampholders WUZ2.5x16d.....	7006-178A-1
Calibre «Entre» pour socles WUU2.5x16d.....	7006-179-1	“Go” gauge for basesWUZ2.5x16d	7006-179-1
Calibre «Entre» pour la verification des douilles WUU2.5x16d	7006-179A-1	“Go” gauge for checking lampholders WUU2.5x16d	7006-179A-1
Calibre «Entre» pour socles WZX2.5x16q	7006-180-1	“Go” gauge for basesWZX2.5x16q	7006-180-1
Calibre «Entre» pour la verification des douilles WZX2.5x16q.....	7006-180A-1	“Go” gauge for checking lampholders WZY2.5x16q.....	7006-180A-1
Calibre «Entre» pour socles WZY2.5x16q	7006-181-1	“Go” gauge for basesWZY2.5x16q	7006-181-1
Calibre «Entre» pour la verification des douilles WZY2.5x16q.....	7006-181A-1	“Go” gauge for checking lampholders WZY2.5x16q.....	7006-181A-1
Calibre «Entre» pour culots GX16t-5 type A.....	7006-183-2	"Go" gauge for caps GX16t-5 type A	7006-183-2
Calibre «Entre» pour culots GX16t-5 type B.....	7006-183A-1	"Go" gauge for caps GX16t-5 type B	7006-183A-1
Calibres doubles «Entre» pour un pair de douilles GX16t-5.....	7006-183B-2	Double-ended "go" gauge for a combined pair of lampholders GX16t-5	7006-183B-2
Calibres doubles pour un ensemble de deux douilles pour la vérification de la réalité du contact GX16t-5	7006-183C-2	Double-ended gauge for a combined pair of lampholders for testing contact making GX16t-5	7006-183C-2
Calibre «Entre» pour culots GH36d	7006-186-1	“Go” gauge for caps GH36d.....	7006-186-1
Calibre «Entre» pour culots GH36d	7006-186A-1	“Go” gauge for cap retention notch GH36d.....	7006-186A-1
Calibre «Entre» et «N’entre pas» pour le contrôle des diamètres des broches GH36d	7006-186B-1	“Go” and “Not go” gauge for checking pin diameter GH36d	7006-186B-1
Calibre «Entre» et «N’entre pas» pour le contrôle des détrompeurs des culots GH36d.....	7006-186C-1	“Go” and “Not go” gauge for checking keys on caps GH36d	7006-186C-1
Calibre «A» «Entre» pour la vérification des douilles GH36d	7006-186D-1	“Go” gauge “A” for checking lampholders GH36d	7006-186D-1
Calibre «B» «Entre» pour la vérification des douilles GH36d	7006-186E-1	“Go” gauge “B” for checking lampholders GH36d	7006-186E-1
Calibre «C» «Entre» pour la vérification des douilles GH36d	7006-186F-1	“Go” gauge “C” for checking lampholders GH36d	7006-186F-1
Calibre «Entre» et «N’entre pas» pour le contrôle des détrompeurs des douilles GH36d.....	7006-186G-1	“Go” and “Not go” gauge for checking keys of lampholders GH36d	7006-186G-1
Calibre «Entre» pour culots GR6d.....	7006-187-1	"Go" gauge for caps GR6d	7006-187-1
Calibre «Entre» pour le chemin de retenue des culots GR6d.....	7006-187A-1	"Go" gauge for cap retention path GR6d	7006-187A-1
Calibre «Entre» et «N’entre pas» pour la position de contact GR6d.....	7006-187B-1	"Go" and "Not go" gauge for contact position GR6d	7006-187B-1
Calibre «Entre» et «N’entre pas» pour les dimensions des detrompeurs GR6d	7006-187C-1	"Go" and "Not go" gauge for key dimensions GR6d.....	7006-187C-1
Calibre «Entre» et «N’entre pas» pour le contrôle des detrompeurs sur les culots GR6d.....	7006-187D-1	"Go" and "Not go" gauge for checking keys on caps GR6d.....	7006-187D-1
Calibre «Entre» et «N’entre pas» pour les culots de support GR6d.....	7006-187E-1	"Go" and "Not go" gauge for support caps GR6d	7006-187E-1
Calibre «A» «Entre» pour la verification des douilles Gr6d.....	7006-187F-1	"Go" gauge "A"for checking lampholders GR6d.....	7006-187F-1
Calibre «B» «Entre» pour la verification des douilles Gr6d.....	7006-187G-1	"Go" gauge "B"for checking lampholders GR6d.....	7006-187G-1
Calibre «N’entre pas» pour la verification des douilles GR6d	7006-187I-1	"Not go" gauge for checking lampholders GR6d.....	7006-187I-1
Calibre «Entre» et «N’entre pas» pour la verification des douilles de support GR6d	7006-187J-1	"Go" and "Not go" gauge for checking support lampholders GR6d.....	7006-187J-1
Calibre «Entre» et «N’entre pas» pour le contrôle des detrompeurs sur les douilles GR6d	7006-187K-1	"Go" and "Not go" gauge for checking keys on lampholders GR6d.....	7006-187K-1
Calibre «N’entre pas» pour le contrôle des detrompeurs sur les douilles GR6d	7006-187L-1	"Not go" gauge for checking keys on lampholders GR6d.....	7006-187L-1

International Electrotechnical Commission
Provided by IHS Markit under license with IEC

GAUGES FOR LAMP CAPS AND BASES

CALIBRES POUR CULOTS ET SOCLES DE LAMPES

Page 1/5

BA9, B15, BA15 & B22	Go/Entre	7006-11-8
BA9, B15, B22 & BY22d	Not Go/N'entre pas	7006-10-8
BAX9s, BAY9s, BAW9s & BAZ9s	Go/Entre	7006-9-3
B15d, B22d & BY22d	Insertion	7006-4A-2
B15d & B22d	Retention/Retenue	7006-4B-1
BA15, BAU15, BAW15, BAY15 & BAZ15	Retention/Retenue	7006-14-2
BA15 & BAY15d	Dimension B	7006-14B-1
BA15s-3	Go/Entre	7006-11E-1
BA15d-3 (100°/130°)	Go/Entre	7006-173-1
BA15d-3 (100°/130°)	Dimension B	7006-173A-1
BAU15, BAW15 & BAZ15	Dimension B	7006-11D-2
BAU15s	Go/Entre	7006-19A-1
BAW15	Go/Entre	7006-11F-1
BAY15	Go/Entre	7006-11B-2
BAY15	Go for dimension Pmax./Entre pour dimension Pmax.	7006-14C-2
BAZ15d	Go/Entre	7006-11C-1
BA20	Go/Entre	7006-2-3
BA21-3(120°)	Go/Entre	7006-17-4
B22d-3(90°/135°)25x26	Go/Entre	7006-19-2
B22d	Acceptance/Acceptation	7006-3-1
BY22d	Go/Entre	7006-17A-1
E5	Go/Entre	7006-25D-1
E5	Not Go/N'entre pas	7006-25E-1
E10	Go/Entre	7006-27A-2
E10 & EY10	Not Go/N'entre pas	7006-28E-1
EP10	Not Go/N'entre pas	7006-28-7
EP10	Go/Entre	7006-37-1
EY10	Go/Entre	7006-7-1
E11	Go/Entre	7006-6-1
E12	Go/Entre	7006-27H-1
E12	Additional Go/Additionnel Entre	7006-27J-1
E12	Not Go/N'entre pas	7006-28C-1
E12	Contact-making/Réalité du contact	7006-32-1
E14	Go/Entre	7006-27F-1
E14	Go for dimension S1/Entre pour dimension S1	7006-27G-1
E14	Not Go/N'entre pas	7006-28B-1
E14	Contact-making/Réalité du contact	7006-54-2
E14	Protection against accidental contact/Protection contre les contacts accidentels	7006-55-2
E17	Go/Entre	7006-27K-1
E17	Not Go/N'entre pas	7006-28F-1
E17	Contact-making/Réalité du contact	7006-26D-1
E26, E26/50x39, E26/51x39 & E26d	Go/Entre	7006-27D-3
E26, E26/50x39, E26/51x39 & E26d	Not Go/N'entre pas	7006-29L-4
E26, E26/50x39, E26/51x39 & E26d	Contact-making/Réalité du contact	7006-29-3
E26d	Protection against accidental contact/Protection contre les contacts accidentels	7006-29A-2
E26d	Go with reference diameter of 23 mm/Entre avec un diamètre de référence de 23 mm	7006-29B-2
E26d	Go with reference diameter of 13,2 mm/Entre avec un diamètre de référence de 13,2 mm	7006-29C-2
E26d	Go with reference diameter of 10,4 mm/Entre avec un diamètre de référence de 10,4 mm	7006-29D-1
E27	Go/Entre	7006-27B-1
E27	Go for dimension S1/Entre pour dimension S1	7006-27C-1
E27	Not Go/N'entre pas	7006-28A-1
E27	Contact-making/Réalité du contact	7006-50-1
E27/51x39	Protection against accidental contact/Protection contre les contacts accidentels	7006-51-2
E27	Protection against accidental contact during insertion/Protection contre les contacts accidentels pendant l'insertion	7006-51A-2

International Electrotechnical Commission
Provided by IHS Markit under license with IEC

GAUGES FOR LAMP CAPS AND BASES

CALIBRES POUR CULOTS ET SOCLES DE LAMPES

E39	Contact-making/Réalité du contact	7006-24A-1
E39	Go/Entre	7006-24B-1
E39	Not Go/N'entre pas	7006-24C-1
E40	Go/Entre	7006-27-7
E40	Not Go/N'entre pas	7006-28D-1
E40	Contact-making/Réalité du contact	7006-52-1
E40	Protection against accidental contact/Protection contre les contacts accidentels	7006-53-1
Fc2	Alignment/Alignement	7006-114-1
Fa6	Go and Not Go/Entre et N'entre pas	7006-41-2
Fa8	Go/Entre	7006-40-1
Fa8	Not Go/N'entre pas	7006-40A-1
G1.27, GX1.27, GY1.3, G2.54, GX2.54, GY2.5		7006-4-2
GUX2.5d	Go/Entre	7006-137-1
GUX2.5d, GUY2.5d, GUZ2.5d	Go “A”/Entre «A»	7006-137A-1
GUX2.5d, GUY2.5d, GUZ2.5d	Go “B”/Entre «B»	7006-137B-1
GUX2.5d	Not Go/N’entre pas	7006-137C-1
G2.54, GX2.54, GY2.5, G3.17 & GY3.2	Go/Entre	7006-4-2
G4	Go and Not Go/Entre et N'entre pas	7006-72-1
GU4	Go and Not Go/Entre et N'entre pas	7006-108-2
GZ4	Go/Entre	7006-67-1
G5	Go and Not Go/Entre et N'entre pas (Unmounted/Non assemblés)	7006-46-3
G5	Go/Entre	7006-46A-3
GX5	Go/Entre	7006-47-1
G5.3	Go/Entre	7006-73-1
G5.3-4.8	Go/Entre	7006-126-1
GU5.3	Go and Not Go/Entre et N'entre pas	7006-109-1
GUZ5.3	Go and Not Go/Entre et N'entre pas	7006-175-2
GUZ5.3	"Go" and “not go” gauge for checking keys/Calibre «Entre» et «N’entre pas» pour le contrôle des detrompeurs	7006-175D-2
GX5.3	Go and Not Go/Entre et N'entre pas	7006-73B-2
GY5.3	Go and Not Go/Entre et N'entre pas	7006-73C-2
GR6d	“Go” gauge for caps / Calibre «Entre» pour culots	7006-187-1
GR6d	“Go” gauge for cap retention path / Calibre «Entre» pour le chemin de retenue des culots	7006-187A-1
GR6d	“Go” and “Not go” gauge for contact position / Calibre «Entre» et «N’entre pas» pour la position de contact	7006-187B-1
GR6d	“Go” and “Not go” gauge for key dimensions / Calibre «Entre» et «N’entre pas» pour les dimensions des detrompeurs	7006-187C-1
GR6d	“Go” and “Not go” gauge for checking keys on caps / Calibre «Entre» et «N’entre pas» pour le contrôle des detrompeurs sur les culots	7006-187D-1
GR6d	“Go” and “Not go” gauge for support caps / Calibre «Entre» et «N’entre pas» pour les culotsde support	7006-187E-1
G6.35, GX6.35, GY6.35 & GZ6.35	Go and Not Go/Entre et N'entre pas	7006-61-5
G6.35, GX6.35 & GY6.35	Go/Entre	7006-61A-3
GZ6.35	Go/Entre	7006-59B-1
GU6.5	Go and Not Go/Entre et N'entre pas	7006-152-1
2G7 & 2GX7	Go and Not Go/Entre et N'entre pas	7006-102-1
GU7	Go and Not Go/Entre et N'entre pas	7006-113-2
GZX7d, GZY7d, GZZ7d	Go/Entre	7006-136-1
GZX7d, GZY7d, GZZ7d	Go for keys/Entre pour détrompeurs	7006-136A-1
G7.9, GX7.9	Go/Entre	7006-139-1
2G8	Go/Entre	7006-141-1
2G8	Go and Not Go/Entre et N'entre pas	7006-141H-1
2G8	Not Go for keys/N'entre pas pour détrompeurs	7006-141J-2
2G8	Go for pins/Entre pour broches	7006-141K-2
2G8	Go for key dimensions	7006-141L-1

CONTENTS BY DESIGNATION (Caps/bases)
SOMMAIRE PAR DESIGNATION (Culots/socles)

International Electrotechnical Commission
Provided by IHS Markit under license with IEC

GAUGES FOR LAMP CAPS AND BASES

CALIBRES POUR CULOTS ET SOCLES DE LAMPES

Page 3/5

GR8	Go/Entre (Unmounted/Non assemblés)	7006-68-2
GR8	Entry/Entrée	7006-68A-2
GR8 & GR10q	Go/Entre	7006-68E-1
GR8 & GR10q	Go and Not Go/Entre et N'entre pas (Unmounted/Non assemblés)	7006-68F-1
G8.5	Go and Not Go/Entre et N'entre pas	7006-122-1
GU8.5	Go and Not Go/Entre et N'entre par	7006-166-1
GX8.5	Go and Not Go/Entre et N'entre pas	7006-143-1
G9	Go/Entre	7006-129-2
G9	Not Go/N'entre pas	7006-129A-1
G9.5	Go/Entre	7006-70D-1
GY9.5 & GZ9.5	Go/Entre	7006-70C-2
G10q, GX10q, GY10q & GZ10q	Go/Entre	7006-79-2
GR10q	Go/Entre (Unmounted/Non assemblés)	7006-77-2
GR10q	Entry/Entrée	7006-77A-2
GRX10q	Go/Entre	7006-101-1
GRX10q	Not Go/N'entre pas	7006-101A-1
GRX10q	Not Go "A" and "B"/N'entre pas «A» et «B»	7006-101B-1
GRZ10d	Go/Entre	7006-131-1
GRZ10d	Go/Entre (Unmounted/Non assemblés)	7006-131B-1
GRZ10t	Go/Entre	7006-132-1
GRZ10t	Go/Entre (Unmounted/Non assemblés)	7006-132B-1
GU10	Go and Not Go/Entre et N'entre pas	7006-121-1
GU10q	Go/Entre	7006-123-1
GU10q	Not Go/N'entre pas	7006-123A-1
GUZ10	Go and Not go for bases/Entre et N'entre pas pour socle	7006-170-1
GUZ10	Maximum insertion and withdrawal torque/torsions maximales d'insertion et d'extraction	7006-170A-1
GUZ10	Minimum withdrawal torque/torsion minimal d'extraction	7006-170B-1
GX10	Go and Not go/Entre et N'entre pas	7006-144-1
GX10q	Go/Entre	7006-84-2
GX10q	Not Go "A"/N'entre pas «A»	7006-84A-1
GX10q	Not Go "B"/N'entre pas «B»	7006-84B-1
GX10q	Keys/Détrompeurs	7006-84E-1
GX10q	Not Go/N'entre pas	7006-84F-1
GY10q	Go/Entre	7006-85-2
GY10q	Not Go "A"/N'entre pas «A»	7006-85A-1
GY10q	Keys/Détrompeurs	7006-85D-1
GY10q	Not Go/N'entre pas	7006-85E-1
GZ10	Go and not Go/Entre et N'entre pas	7006-120-1
2G10	Go/Entre	7006-118-1
2G11	Go/Entre	7006-82-1
2GX11	Go/Entre	7006-82F-1
2GX11	Not Go/N’entre pas	7006-82G-1
2GX11	Not Go/N’entre pas non-interchangeability	7006-82H-1
G12	Go and Not Go/Entre et N'entre pas	7006-80-1
GX12	Go and Not Go/Entre et N'entre pas	7006-135-1
G13	Go and Not Go/Entre et N'entre pas (Unmounted/Non assemblés)	7006-44-4
G13	Go/Entre	7006-45-4
2G13	Go/Entre	7006-33-2
2GX13	Go and Not Go "A"/Entre et N'entre pas «A»	7006-125A-1
2GX13	Go and Not Go "B"/Entre et N'entre pas «B»	7006-125B-1
G14.5 & GX14.5	Go and Not Go/Entre et N'entre pas	7006-174-1
GR14q	Go/Entre	7006-157-1
GR14q	Keys/Détrompeurs	7006-157A-1
GR14q	Go pins/Entre broches	7006-157B-1
GR14q	Go/Entre dim. “J”	7006-157C-1
GR14q	Not Go/N'entre pas dim. “A”	7006-157D-1
GR14q	Not Go/N'entre pas dim. “P”	7006-157E-1
GR14q	Not go pins/N’entre broches	7006-157F-1
G16t & G16d	Go and Not Go/Entre et N'entre pas	7006-95-3
GU16d/GX16d	Go/Entre	7006-154-1
GX16t-5 type A	Go/Entre	7006-183-2
GX16t-5 type B	Go/Entre	7006-183A-1
GY16	Go/Entre	7006-74-1
G17q-7 & GY17q-7	Go/Entre	7006-58A-3
GX17q-7	Go/Entre	7006-58B-3

CONTENTS BY DESIGNATION (Caps/bases)
SOMMAIRE PAR DESIGNATION (Culots/socles)

International Electrotechnical Commission
Provided by IHS Markit under license with IEC

GAUGES FOR LAMP CAPS AND BASES

CALIBRES POUR CULOTS ET SOCLES DE LAMPES

G22	Go and Not Go/Entre et N'entre pas	7006-75-2
GY22	Go and Not Go/Entre et N'entre pas	7006-119-1
G23	Go and Not Go/Entre et N'entre pas	7006-69-2
GX23	Go and Not Go/Entre et N'entre pas	7006-86-1
G24, GX24 & GY24	Go and Not Go/Entre et N'entre pas	7006-78-4
G28d	Go/Entre	7006-161-1
G28d	Go and Not Go keys/Entre et N'entre pas détrompeurs	7006-161A-1
G28d	Not Go min. keys/ N'entre pas min. détrompeurs	7006-161B-1
G28d	Go and Not go pins/Entre et “N’entre pas broches	7006-161C-3
G32	Go and Not Go/Entre et N'entre pas	7006-87-2
GH36d	Go/Entre	7006-186-1
GH36d	Go/Entre	7006-186A-1
GH36d	Go and Not Go/Entre et N'entre pas	7006-186B-1
GH36d	Go and Not Go/Entre et N'entre pas	7006-186B-1
G38	Go/Entre	7006-76-1
G38	Go and Not Go/Entre et N'entre pas	7006-76A-1
GX38q	Go/Entre	7006-65-1
GX53	Go and Not Go/Entre et N'entre pas	7006-142-1
GX53	Not Go/N'entre pas	7006-142D-1
GX53	Go and Not Go for keys/Entre et N'entre pas pour détrompeurs	7006-142E-1
GX53	Not Go for keys/ N'entre pas pour détrompeurs	7006-142F-1
PGJ5	Go/Entre	7006-153-1
PG12 & PGX12	Go and Not Go/Entre et N'entre pas	7006-81-3
PGZ12	Go/Entre	7006-148-2
PGZ12	Go and Not Go/Entre et N'entre pas	7006-148A-2
PGZ12	Not Go/N'entre pas	7006-148B-1
PG13 & PGJ13	Go "A"/Entre «A»	7006-107-3
PG13 & PGJ13	Go "B"/Entre «B»	7006-107B-1
PG13 & PGJ13	Go and Not Go/Entre et N'entre pas	7006-107C-1
PX13.5s	Go/Entre	7006-35-1
PX13.5s	Not Go (1st gauge)/N'entre pas (1er calibre)	7006-35A-1
PX13.5s	Not Go (2nd gauge)/N'entre pas (2e calibre)	7006-35B-1
P14.5s	Go/Entre	7006-49-1
P14.5s	Dimension Tmin.	7006-64-1
PGZ18 & PGZX18	Go and Not go/Entre & N'entre pas	7006-163-1
PGZ18 & PGZX18	Go and Not go/Entre et N'entre pas	7006-163D-4
PG18.5d	Go and Not Go for keys/Entre et N'entre pas pour détrompeurs	7006-147-1
PG18.5d	Contacts of caps/Contacts des culots	7006-147A-1
PGJ19-1, -2, -3	Go/Entre	7006-110-1
PGJ19-4, -5	Go/Entre	7006-110A-1
PGJ19	Go and Not Go for keys/Entre et N'entre pas pour détrompeurs	7006-110B-1
PG20 & PGU20	Springs/Ressorts	7006-127-1
PG20	Contacts	7006-127B-1
PU20d	Go/Entre	7006-158-1
PGJ21t	Connectors/Connecteurs	7006-165-1
PG22-6.35	Go/Entre	7006-48-1
PK22s	Combined Go/Entre combiné	7006-66-2
P23t & PX23t	Go “A”/Entre «A»	7006-138-2
P23t	Go “B”/Entre «B»	7006-138A-1
PX23t	Go “B”/Entre «B»	7006-138B-1
P26s	Go/Entre	7006-36A-1
PX26d, PY26d-1 to PY26d-7	Go/Entre	7006-5-3
PX26 and PY26d	Go and Not Go/Entre et N'entre pas	7006-5A-2
PX26, PY26d-1 to PY26d-7	Not Go/N'entre pas	7006-5B-3

CONTENTS BY DESIGNATION (Caps/bases)
SOMMAIRE PAR DESIGNATION (Culots/socles)

International Electrotechnical Commission
Provided by IHS Markit under license with IEC

GAUGES FOR LAMP CAPS AND BASES

CALIBRES POUR CULOTS ET SOCLES DE LAMPES

P28s	Go/Entre	7006-42-1
PGJX28	Go and Not go/Entre et N'entre pas	7006-169-1
PGJX28	Maximum insertion torque/Torque maximale d'insertion	7006-169A-2
PGJX28	Minimum withdrawal torque/Torque minimale d'extraction	7006-169B-2
P30s	Go and Not Go/Entre et N'entre pas	7006-56-2
P30s	Go and Not Go/Entre et N'entre pas	7006-56A-2
P38t	Go/Entre	7006-133-1
P38t	Not Go/N'entre pas	7006-133A-1
P38t	Dimension Ymax.	7006-133B-1
P40s	Go and Not Go/Entre et N'entre pas	7006-43-2
P43t-38	Go/Entre	7006-39-1
P43t, PX43t & PU43t	Not Go/N'entre pas	7006-39A-4
P43t, PX43t, PU43t PY43d & PZ43t	Dimension Ymax.	7006-39B-3
PU43t	Go/Entre	7006-171-1
PX43t	Go/Entre	7006-34A-1
PY43d	Go/Entre	7006-88-1
PY43d & PZ43t	Not Go/N'entre pas	7006-88A-1
PZ43t	Go/Entre	7006-89-1
P45	Go for ring/Entre pour la collerette	7006-95A-2
P45	Not Go for ring/N'entre pas pour la collerette	7006-95B-2
P45	Go and Not Go for the locating notches of the ring/Entre et N'entre pas pour les bossages d'orientation de la collerette	7006-95D-2
P45	Go for the locating notches of the ring/Entre pour les bossages d'orientation de la collerette	7006-95E-2
P45	Go/Entre	7006-95F-2
P45	Dimensions Pmin. & Rmin.	7006-95G-2
PGJ(X)50	Go and Not Go/Entre et N'entre pas	7006-156-1
R17d	Go and Not Go/Entre et N'entre pas	7006-57-3
SX4s	Go/Entre	7006-97-1
SX4s	Not Go/N'entre pas	7006-97A-1
W2.1x9.5d	Not Go/N'entre pas	7006-91B-1
W2.5x16	Go/Entre	7006-104-1
WU2.5x16	Go/Entre	7006-104H-1
WUU2.5x16d	Go for bases/Entre pour socles	7006-179-1
WUX2.5x16d	Go for bases/Entre pour socles	7006-176-1
WUY2.5x16d	Go for bases/Entre pour socles	7006-177-1
WUZ2.5x16d	Go for bases/Entre pour socles	7006-178-1
WX2.5x16	Go/Entre	7006-104B-1
WY2.5x16	Go/Entre	7006-104D-1
WZ2.5x16	Go/Entre	7006-104F-1
WZX2.5x16q	Go for bases/Entre pour socles	7006-180-1
WZY2.5x16q	Go for bases/Entre pour socles	7006-181-1
W3x16d & WX3x16d	Go/Entre	7006-105-2
W3x16d, WX3x16d, W3x16q & WX3x16q WY3x16q	Not Go/N'entre pas	7006-105A-3
W3x16q, WX3x16q, WY3x16q	Go/Entre	7006-106-3
WZ3x16q	Go/Entre	7006-151-1
WZ3x16q	Not Go/N'entre pas	7006-151A-1
W3.3x10.4d	Go/Entre	7006-96-1
W3.3x10.4d	Go for vertical section/Entre pour la coupe longitudinale	7006-96A-1
WP3.3x14.5	Go & Not go for checking keys/Entre et N'entre pas pour la verification des detrompeurs	7006-164-1
X511	Go/Entre	7006-99-2

International Electrotechnical Commission
Provided by IHS Markit under license with IEC

GAUGES FOR LAMPHOLDERS

CALIBRES POUR DOUILLES

Page 1/6

BA9, BA15, BAU15, BAW15, BAY15 & BAZ15	Go and Not Go/Entre et N'entre pas	7006-12E-3
BA9, BA15, BAU15, BAW15, BAY15 & BAZ15	Contact making/Réalité du contact	7006-12F-3
BAX9s, BAY9s, BAW9s & BAZ9s	Go and Not Go/Entre et N'entre pas	7006-9A-2
BAX9s, BAY9s, BAW9s & BAZ9s	Contact-making/Réalité du contact	7006-9B-2
BAX9s, BAY9s, BAW9s & BAZ9s	Not Go/N'entre pas	7006-9C-3
BA15, BAU15, BAW15, BAY15, BAZ15	Insertion	7006-14A-3
B15d	Supplementary Go/Entre supplementaire	7006-12C-2
B15	Not Go and retention/N'entre pas et retenue	7006-12D-2
B15d	Contact position and contact force/Position du contact et de la force de contact	7006-15B-1
BA15d-3 (100°/130°)	Gauge for lampholders/Calibre pour douilles	7006-173B-1
BA20	Go and Not Go/Entre et N'entre pas	7006-18-2
BA20	Contact-making/Réalité du contact	7006-18A-1
BA21, B15 & B22	Go and Not Go/Entre et N'entre pas	7006-12-8
BA21d-3(120°)	Contact position and contact force/Position du contact et de la force de contact	7006-15C-1
B22d-3(90°/135°)	Contact position and contact force/Position du contact et de la force de contact	7006-15-7
B22d-3(90°/135°)	Go and Not Go/Entre et N'entre pas	7006-20-4
B22d & BY22d	Additional Go/Additionnel Entre	7006-12A-2
B22	Not Go and retention/N'entre pas et retenue	7006-12B-2
B22d & BY22d	Contact position and contact force/Position du contact et de la force de contact	7006-15A-2
B15d, B22d, B22d-3 & BY22d	Go and Not Go for the slots/Entre et N'entre pas pour les encoches	7006-13-5
BY22d	Go and Not Go/Entre et N'entre pas	7006-17B-1
E5	Go/Entre	7006-25F-1
E5	Not Go/N'entre pas	7006-25G-1
E10, E14 & E40	Go/Entre	7006-25-7
E10, EP10, EY10, E14, E27, E39 & E40	Not Go/N'entre pas	7006-26-4
EP10	Go/Entre	7006-37A-1
EY10	Go/Entre	7006-7A-1
E11	Gauge A Contact making/Réalité du contact	7006-6A-1
E11	Gauge B Contact making/Réalité du contact	7006-6B-1
E12	Go/Entre	7006-25C-1
E12	Not Go/N'entre pas	7006-26B-1
E12	Contact-making/Réalité du contact	7006-32A-1
E14	Normal, Contact-making/Régulier, Réalité du contact	7006-30-2
E14	Candle shaped, Contact-making/Flamme, Réalité du contact	7006-30A-1
E14	Contact-making and protection against accidental contact during insertion/Réalité du contact et de la protection contre les contacts accidentels pendant l'insertion	7006-31-4
E17	Go/Entre	7006-25H-1
E17	Not Go/N'entre pas	7006-26C-1
E17	Contact-making/Réalité du contact	7006-26E-1
E26	Go/Entre	7006-25B-2
E26	Contact-making/Réalité du contact	7006-25J-1
E26 & E26d	Not Go/N'entre pas	7006-26A-2
E26d	Radial position of the intermediate contact/Position radiale du contact intermédiaire	7006-29E-1
E26d	Relative positions of the contacts/Positions relatives des contacts	7006-29F-2
E26d	Contact-making/Réalité du contact	7006-29G-3
E26d	Contact-making in metal-shell paper-lined/Réalité du contact avec chemise métallique doublée de papier	7006-29H-3
E26d	Protection against accidental contact/Protection contre les contacts accidentels	7006-29J-1
E26d	Go/Entre	7006-29K-1
E26d	Unacceptable contact-making/Contact non-souhaitée	7006-29M-1
E27	Protection against bulb-neck damage and testing contact-making/ Protection contre la fêlure du col de l'ampoule et réalité du contact	7006-21-5

CONTENTS BY DESIGNATION (Holders)
SOMMAIRE PAR DESIGNATION (Douilles)

International Electrotechnical Commission
Provided by IHS Markit under license with IEC

GAUGES FOR LAMPHOLDERS

CALIBRES POUR DOUILLES

E27	Contact-making and protection against accidental contact during insertion/Réalité du contact et de la protection contre les contacts accidentels pendant l'insertion	7006-22A-4
E27	Detecting side-contacts/Détection de contacts latéraux	7006-22B-1
E27	Gauge I for checking contact resiliency/Calibre I pour la vérification de la résilience du contact	7006-22C-1
E27	Gauge II for checking contact resiliency/Calibre II pour la vérification de la résilience du contact	7006-22D-1
E27	Go/Entre	7006-25A-2
E39	Protection against bulb-neck damage and testing contact-making/ Protection contre la fêlure du col de l'ampoule et réalité du contact	7006-24D-1
E39	Go/Entre	7006-24E-1
E39	Maximum insertion torque/Torsion maximale d'insertion	7006-24F-1
E39	Minimum torque/Torsion minimale	7006-24G-1
E40	Protection against bulb-neck damage and testing contact-making/ Protection contre la fêlure du col de l'ampoule et réalité du contact	7006-23-3
E40	Protection against accidental contact/Protection contre les contacts accidentels	7006-24-3
Fc2	Go/Entre	7006-114A-1
Fc2	Contact-making/Réalité de contact	7006-114B-1
Fa4	Go/Entre	7006-59-1
Fa6	Go and contact-making/Entre et réalité du contact	7006-41A-2
Fa8	Maximum insertion and withdrawal forces/Forces maximales d'insertion et d'extraction	7006-58-1
Fa8	Minimum withdrawal force and contact-making/Force minimale d'extraction et réalité du contact	7006-58G-1
GUX2.5d, GUY2.5d, GUZ2.5d	Go “A”/Entre «A»	7006-137D-1
GUX2.5d	Go “B”/Entre «B»	7006-137E-1
GUX2.5d, GUY2.5d, GUZ2.5d	Contact-making/ Réalité de contact	7006-137F-1
G4	Go/Entre	7006-72A-3
G4	Minimum contact force/Force minimale de contact	7006-72B-2
GU4	Maximum insertion and withdrawal forces/Forces maximales d'insertion et d'extraction	7006-108A-2
GU4	Minimum retention force/Forces minimale de retenue	7006-108B-1
GU4	Go/Entre	7006-108C-2
GZ4	Go for connector/Entre pour connecteur	7006-67A-2
GZ4 & GU4	Contact making/Réalité de contact	7006-108D-1
G5 & GX5	Protection against accidental contact/Protection contre les contacts accidentels	7006-47A-3
G5	Contact-making/Réalité de contact	7006-47B-4
G5	Go/Entre	7006-47C-3
GX5	Contact-making/Réalité de contact	7006-47D-1
GX5	Go/Entre	7006-47E-1
G5.3	Go/Entre	7006-73A-1
G5.3-4.8	Gauge "A"/Calibres «A»	7006-126A-1
G5.3-4.8	Gauge "B"/Calibres «B»	7006-126B-1
GU5.3	Maximum insertion and withdrawal forces/Forces maximales d'insertion et d'extraction	7006-109A-1
GU5.3	Minimum retention force/Forces minimale de retenue	7006-109B-1
GU5.3	Go/Entre	7006-109C-2
GUZ5.3	Maximum insertion and withdrawal force/Force maximale de retention et de l'extraction	7006-175A-2
GUZ5.3	Minimum retention force/Force minimale de retention	7006-175B-2
GUZ5.3	Go/Entre	7006-175C-2
GUZ5.3	"Go" gauge for key configuration/Calibre «Entre» pour la configuration des detrompeurs sur les douilles	7006-175E-2
GX5.3	Go/Entre	7006-73D-3
GX5.3	Maximum withdrawal force of contacts/Force maximale d'extraction des contacts	7006-73F-2
GX5.3 & GU5.3	Contact-making/Réalité de contact	7006-73G-2
GY5.3	Go/Entre	7006-73E-3
GY5.3	Maximum withdrawal force of contacts/Force maximale d'extraction des contacts	7006-73H-2
GY5.3	Minimum retention force of contacts/Force minimale de retenue des contacts	7006-73J-1

International Electrotechnical Commission
Provided by IHS Markit under license with IEC

GAUGES FOR LAMPHOLDERS

CALIBRES POUR DOUILLES

Page 3/6

GR6d	“Go” gauge “A” for checking lampholders / Calibre «A» «Entre» pour la verification des douilles	7006-187F-1
GR6d	“Go” gauge “B” for checking lampholders / Calibre «B» «Entre» pour la verification des douilles	7006-187G-1
GR6d	“Not go” gauge for checking lampholders / Calibre «N’entre pas» pour la verificationdes douilles	7006-187I-1
GR6d	“Go” and “Not go” gauge for checking support lampholders Calibre «Entre» et «N’entre pas» pour la verificationdes douilles de support	7006-187J-1
GR6d	“Go” and “Not go” gauge for checking keys on lampholders / Calibre «Entre» et «N’entre pas» pour le contrôle des detrompeurs sur les douilles	7006-187K-1
GR6d	“Not go” gauge for checking keys on lampholders / Calibre «N’entre pas» pour le contrôle des detrompeurs sur les douilles	7006-187L-1
G6.35, GX6.35 & GY6.35	Go/Entre	7006-61B-4
G6.35 & GX6.35	Minimum contact force/Force minimale de contact	7006-61C-4
GY6.35	Minimum contact retention force/Force minimale de retenue des contacts	7006-59D-2
GZ6.35 & GZ4	Minimum contact force in connectors/Force minimale de contact dans les connecteurs	7006-59A-2
GZ6.35	Go for connectors/Entre pour connecteurs	7006-59C-2
GU6.5	Go for checking max. torques/Entre pour la verification max. torsions	7006-152A-1
GU6.5	Go for checking min. torques/Entre pour la verification min. torsions	7006-152B-1
2G7	Go"A"/Entre «A»	7006-102A-1
GU7	Go and maximum insertion and withdrawal torque/Entre et torsions maximales d'insertion et d'extraction	7006-113A-3
GU7	Go and minimum insertion and withdrawal torque/Entre et torsions minimale d'insertion et d'extraction	7006-113B-1
2G7 & 2GX7	Go "B"/Entre «B»	7006-102B-1
2G7	Go "C"/Entre «C»	7006-102C-1
2G7, 2GX7, 2G10, 2G11, G23, GX23, G24, GX24, GY24, G32, GX32 & GY32	Go "D"/Entre «D»	7006-69D-5
2G7, 2GX7, 2G10, 2G11, G23 GX23, G24, GX24, GY24, G32, GX32 & GY32	Go "E"/Entre «E»	7006-69E-5
2GX7	Go "A"/Entre «A»	7006-103-1
2GX7	Go "C"/Entre «C»	7006-103A-1
GZX7d, GZY7d, GZZ7d	Go/Entre	7006-136B-1
GZX7d, GZY7d, GZZ7d	Contact-making/Réalité de contact	7006-136C-1
G7.9, GX7.9	Go/Entre	7006-139A-1
G7.9, GX7.9	Minimum retention force/Force minimale de retenue	7006-139B-1
2G8	Go “A”/Entre «A»	7006-141A-2
2G8	Go “B”/Entre «B»	7006-141B-2
2G8	Go “C”/Entre «C»	7006-141C-2
2G8	Go “D”/Entre «D»	7006-141D-1
2G8	Go “E”/Entre «E»	7006-141E-1
2G8	Not go “F”/N’entre «F»	7006-141F-1
2G8	Go “G”/Entre «G»	7006-141G-1
GR8	Go "A" and "B"/Entre «A» et «B»	7006-68C-1
GR8	Go "C"/Entre «C»	7006-68D-1
G8.5	Go "A"/Entre «A»	7006-122A-2
G8.5	Go "B"/Entre «B»	7006-122B-2
G8.5	Go "C"/Entre «C»	7006-122C-1
G8.5	Not Go/N'entre pas	7006-122D-1
G8.5	Minimum retention force/Force minimale de retenue	7006-122E-2
GU8.5	Maximum insertion and withdrawal torque/Torsion maximales d'insertion et d'extraction	7006-166A-1
GU8.5	Minimum withdrawal torque/Torsion minimale d'extracion	7006-166B-1
GU8.5	Not go/Verification	7006-166C-1
GX8.5	Insertion & withdrawal torque/Torsion d'insertion et d'extraction	7006-143A-1
GX8.5	Minimum withdrawal torque/Torsion minimale d'extraction	7006-143B-1
GX8.5	Not go	7006-143C-1

CONTENTS BY DESIGNATION (Holders)
SOMMAIRE PAR DESIGNATION (Douilles)

International Electrotechnical Commission
Provided by IHS Markit under license with IEC

GAUGES FOR LAMPHOLDERS

CALIBRES POUR DOUILLES

G9	Go/Entre	7006-129B-1
G9	Minimum retention force/Force minimale de retenue	7006-129C-1
G9	Contact-making/Réalité du contact	7006-129D-1
G9.5	Go/Entre	7006-70E-1
G9.5	Retention of caps in lampholders/Tenue des culots dans les douilles	7006-70H-1
GX9.5	Go/Entre	7006-70-1
GX9.5	Retention/Retenue	7006-70B-1
GY9.5 & GZ9.5	Go/Entre	7006-70G-1
G10q, GX10q, GY10q & GZ10q	Go for contacts/Entre pour les contacts	7006-79A-2
G10q, GX10q & GY10q	Contact-making/Réalité du contact	7006-79B-1
GR10q	Go "A" and "B"/Entre «A» et «B»	7006-77B-1
GR10q	Go "C"/Entre «C»	7006-77C-1
GRX10q	Go/Entre	7006-101C-1
GRX10q	Not Go/N'entre pas	7006-101D-1
GRZ10d	"A" and “B”/ «A» et «B»	7006-131A-1
GRZ10d	"C"/«C»	7006-131C-1
GRZ10t	"A" and “B”/ «A» et «B»	7006-132A-1
GRZ10t	"C"/«C»	7006-132C-1
GU10	Insertion and withdrawal/Insertion et extraction	7006-121A-2
GU10 & GZ10	Minimum withdrawal torque/Torsion minimale d'extraction	7006-120B-1
GU10q	Go/Entre	7006-123B-1
GU10q	Minimum retention force/Force minimale de retenue	7006-123C-1
GX10	Insertion and withdrawal/Insertion et extraction	7006-144A-1
GX10	Minimum withdrawal torque/Torsion minimale d'extraction	7006-144B-2
GX10q	Go/Entre	7006-84C-2
GX10q	Go "B"/Entre «B»	7006-84D-1
GX10q	Not Go/N'entre pas	7006-84G-1
GY10q		7006-85B-2
GY10q	Go "B"/Entre «B»	7006-85C-1
GY10q	Not Go/N'entre pas	7006-85F-1
GZ10	Insertion and withdrawal/Insertion et extraction	7006-120A-2
GZ10q	Contact-making/Réalité du contact	7006-124-1
2G10	Go "A"/Entre «A»	7006-118A-1
2G10	Go "B"/Entre «B»	7006-118B-1
2G10	Go "C"/Entre «C»	7006-118C-1
2G11	Not Go "K"/N’entre pas «K»	7006-82K-1
2G(X)11	Go "A"/Entre «A»	7006-82A-2
2G(X)11	Go "B"/Entre «B»	7006-82B-2
2G(X)11	Go "C"/Entre «C»	7006-82C-2
2GX11	Go "J"/Entre «J»	7006-82J-1
G12	Go "A"/Entre «A»	7006-80A-2
G12	Go "B"/Entre «B»	7006-80B-2
G12	Go "C"/Entre «C»	7006-80C-2
G12, GX12, PG12 & PGX12	Go "D"/Entre «D»	7006-80D-4
G12, GX12, PG12 & PGX12	Go "E"/Entre «E»	7006-80E-4
GX12	Go "A"/Entre «A»	7006-135A-1
GX12	Go "B"/Entre «B»	7006-135B-1
GX12	Go "C"/Entre «C»	7006-135C-1
G13	Contact-making/Réalité du contact	7006-60B-4
G13	Go/Entre	7006-60C-3
2G13	Insertion and contact-making/Insertion et réalité du contact	7006-33A-2
2G13	Contact-making/Réalité du contact	7006-33B-1
2GX13	Go/Entre	7006-125-1
2GX13	Contact-making/Réalité du contact	7006-125C-1
2GX13	Retention force/Force de retenue	7006-125D-1
G14.5 & GX14.5	Insertion torque "A"/Torque d'insertion «A»	7006-174A-1
G14.5 & GX14.5	Insertion torque "B"/Torque d'insertion «B»	7006-174B-1
G14.5 & GX14.5	Not go/N'entre pas	7006-174C-1
GR14q	Go "A"/Entre «A»	7006-157G-1
GR14q	Go "B"/Entre «B»	7006-157H-1
GR14q	Go and Not Go for keys/Entre et N'entre pas pour détrompeurs	7006-157J-1
GR14q	Retention/Retenue	7006-157K-1
GX16t-5	Go/Entre	7006-183B-2
GX16t-5	Contact-making/Réalité du contact	7006-183C-2

International Electrotechnical Commission
Provided by IHS Markit under license with IEC

GAUGES FOR LAMPHOLDERS

CALIBRES POUR DOUILLES

GU16d/GX16s	Go/Entre	7006-154A-1
G17q, GX17q & GY17q	Contact-making/Réalité du contact	7006-58C-1
G17q-7 & GY17q-7	Go/Entre	7006-58D-1
GX17q-7	Go/Entre	7006-58E-1
G17q, GX17q & GY17q	Rotation/Rotation	7006-58F-1
G22	Go/Entre	7006-75A-2
GY22	Go/Entre	7006-119A-1
G23	Go "A"/Entre «A»	7006-69A-1
G23 & GX23	Go "B"/Entre «B»	7006-69B-2
G23	Go "C"/Entre «C»	7006-69C-1
GX23	Go "A"/Entre «A»	7006-86A-1
GX23	Go "C"/Entre «C»	7006-86B-1
G24, GX24 & GY24	Go "A"/Entre «A»	7006-78A-5
G24, GX24 & GY24	Go "B"/Entre «B»	7006-78B-5
G24, GX24 & GY24	Go "C"/Entre «C»	7006-78C-5
G24, GX24 & GY24	Not Go "F"/N'entre pas «F»	7006-78F-6
G24, GX24 & GY24	Go "G"/Entre «G»	7006-78G-5
G28d	Go "A"/Entre «A»	7006-161D-1
G28d	Go "B"/Entre «B»	7006-161E-1
G28d	Go and Not Go for keys/Entre et N'entre pas pour détrompeurs	7006-161F-1
G32 & GY32	Go "A1"/Entre «A1»	7006-87A-2
G32, GX32 & GY32	Go "B"/Entre «B»	7006-87B-2
G32, GX32 & GY32d	Go "C"/Entre «C»	7006-87C-2
G32, GX32 & GY32d	Not Go "F"/N'entre pas «F»	7006-87D-2
G32, GX32 & GY32d	Go "G"/Entre «G»	7006-87E-2
GX32	Go "A2"/Entre «A2»	7006-87F-2
GH36d	Go “A”/Entre “A”	7006-186D-1
GH36d	Go “B”/Entre “B”	7006-186E-1
GH36d	Go “C”/Entre “C”	7006-186F-1
GH36d	Go and Not Go/Entre et N'entre pas	7006-186G-1
G38	Go (1st gauge)/Entre (1er calibre)	7006-76B-1
G38	Go (2nd gauge)/Entre (2e calibre)	7006-76C-1
G38	Minimum contact force/Force minimale de contact	7006-76D-1
GX38q	Go/Entre	7006-65A-1
GX38q	Withdrawal force/Force d'extraction	7006-65B-1
GX53	Go "A"/Entre «A»	7006-142A-1
GX53	Go "B"/Entre «B»	7006-142B-1
GX53	Go "C"/Entre «C»	7006-142C-1
GX53	Go and Not Go for keys/Entre et N'entre pas pour détrompeurs	7006-142G-1
GX53	Not Go for key distance/N'entre pas pour distance détrompeur	7006-142H-1
GX53	Not Go for key width/N'entre pas pour distance minimum du détrompeur	7006-142J-1
PGJ5	Go "A"/Entre «A»	7006-153B-1
PGJ5	Go "B"/Entre «B»	7006-153C-1
PG12 & PGX12	Go "A"/Entre «A»	7006-81A-3
PG12 & PGX12	Go "B"/Entre «B»	7006-81B-3
PG12 & PGX12	Go "C"/Entre «C»	7006-81C-3
PG12 & PGX12	Go "F"/Entre «F»	7006-81F-3
PG12 & PGX12	Go "G"/Entre «G»	7006-81G-3
PGZ12	Go/Entre	7006-148C-2
PG13 & PGJ13	Go/Entre	7006-107A-2
PX13.5s	Go/Entre	7006-35C-1
PX13.5s	Not Go/N'entre pas	7006-35D-1
PX13.5s	Rotation	7006-35E-1
P14.5s	Go/Entre	7006-49A-1
P14.5s	Not Go/N'entre pas	7006-49B-1
PGZ18 & PGZX18	"A"/«A»	7006-163A-4
PGZ18 & PGZX18	"B"/«B»	7006-163B-3
PGZ18 & PGZX18	"C"/«C»	7006-163C-3
PG18.5d	Gauge for checking connectors/La verification des connecteurs	7006-147B-1
PGJ19	Go and Not Go for keys/Entre et N'entre pas pour détrompeurs	7006-110C-1
PGJ19	Gauge for checking connectors/La verification des connecteurs	7006-110D-1
PGU20	Contacts	7006-127A-1
PK22s	Go/Entre	7006-66A-1
P26s	Go/Entre	7006-36-1
PX26d, PY26d-1 to PY26d-7	Go/Entre	7006-5C-2

International Electrotechnical Commission
Provided by IHS Markit under license with IEC

GAUGES FOR LAMPHOLDERS

CALIBRES POUR DOUILLES

P28s	Go/Entre	7006-42A-2
PGJX28	"A"/«A»	7006-169A-1
PGJX28	"B"/«B»	7006-169B-1
PGJX28	"C"/«C»	7006-169C-1
P38t	Go/Entre	7006-133C-1
P43	Go/Entre	7006-39C-1
PU43t	Go/Entre	7006-171A-1
PX43	Go/Entre	7006-34-1
PY43d	Go/Entre	7006-88B-1
PZ43t	Go/Entre	7006-89A-1
P45t	Go (preferred type)/Entre (type recommandé)	7006-95H-2
PGJ(X)50	Insertion and withdrawal forces/Forces d'insertion et de retenue	7006-156A-1
PGJ(X)50	Insertion and withdrawal forces/Forces d'insertion et de retenue	7006-156B-2
PGJ(X)50	Checking presence centring diameter/Verification le presence d'un diametere de centrage	7006-156C-2
PGJ(X)50	Checking max. centring diameter/Verification diametre maximal de centrage	7006-156D-1
R7s	Go for pairs of holders/Entre pour combinaison de deux douilles	7006-62-4
RX7s	Go for pairs of holders/Entre pour combinaison de deux douilles	7006-62A-2
R7s	Protection against accidental contact for pairs of holders /Protection contre les contacts accidentels pour combinaison de deux douilles	7006-62B-1
RX7s	Protection against accidental contact for pairs of holders /Protection contre les contacts accidentels pour combinaison de deux douilles	7006-62C-1
R17d	Go/Entre	7006-57A-1
R17d	Contact-making/Réalité du contact	7006-57B-1
S14d	Go "A"/Entre «A»	7006-112D-1
S14d	Go "B1" and "B2"/Entre «B1» et «B2»	7006-112E-1
S14s	Go "A"/Entre «A»	7006-112A-1
S14s	Go "B"/Entre «B»	7006-112B-1
S14s	Go "C"/Entre «C»	7006-112C-1
W2x4.6d	Insertion, withdrawal and retention forces/Forces d'insertion, d'extraction et de retenue	7006-94-1
W2.1x9.5d	Go/Entre	7006-91-1
W2.1x9.5d	Insertion and retention/Insertion et retenue	7006-91C-1
W2.5x16	Go/Entre	7006-104A-1
W4.3x8.5d	Go/Entre	7006-115-1
W4.3x8.5d	Insertion and withdrawal forces/Forces d'insertion et de retenue	7006-115A-1
W4.3x8.5d	Contact-making/Réalité du contact	7006-115B-1
W10.6x8.5d	Go/Entre	7006-90A-2
W10.6x8.5d	Maximum contact force/Force de contact maximale	7006-90B-2
W10.6x8.5d	Minimum contact force/Force de contact minimale	7006-90C-2
W10.6x8.5d	Contact-making/Réalité du contact	7006-90D-2
WU2.5x16	Go/Entre	7006-104J-1
WUU2.5x16d	Go for lampholders/Entre pour douilles	7006-179A-1
WUX2.5x16d	Go for lampholders/Entre pour douilles	7006-176A-1
WUY2.5x16d	Go for lampholders/Entre pour douilles	7006-177A-1
WUZ2.5x16d	Go for lampholders/Entre pour douilles	7006-178A-1
WX2.5x16	Go/Entre	7006-104C-1
WY2.5x16	Go/Entre	7006-104E-1
WZ2.5x16	Go/Entre	7006-104G-1
W3x16d & WX3x16d W3x16q, WX3x16q	Insertion and retention/Insertion et retenue	7006-105B-2
WY3x16q	Insertion and retention/Insertion et retenue	7006-106A-3
WZ3x16q	Insertion and retention/Insertion et retenue	7006-151B-1
WZX2.5x16q	Go for lampholders/Entre pour douilles	7006-180A-1
WZY2.5x16q	Go for lampholders/Entre pour douilles	7006-181A-1
WP3.3x14.5	Insertion and retention/Insertion et retenue	7006-164A-1
X511	Go/Entre	7006-99A-1
X511	Not Go/N'entre pas	7006-99B-1

International Electrotechnical Commission
Provided by IHS Markit under license with IEC

INSTRUCTIONS POUR L'INSERTION DES NOUVELLES PAGES ET FEUILLES DE NORMES DANS L'IEC 60061-3

1. Retirer
   les pages de titre existantes (2 pages),
   le sommaire existant (17 pages),
   le sommaire par désignation existant pour culots et socles (5 pages)
   le sommaire par désignation pour douilles (6 pages) et
   l'avant-propos existant (1 page)

   et insérer
   les nouvelles pages de titre (2 pages),
   le nouveau sommaire (17 pages),
   le nouveau sommaire par désignation pour culots et socles (5 pages),
   le nouveau sommaire par désignation pour douilles (6 pages) ainsi que
   le nouvel avant-propos (1 page).

2. Retirer les feuilles existantes

3. Retirer les feuilles existantes

   et les remplacer par les feuilles

4. Insérer les nouvelles feuilles
   7006-186-1 (1 page)
   7006-186A-1 (1 page)
   7006-186B-1 (1 page)
   7006-186C-1 (2 pages)
   7006-186D-1 (2 pages)
   7006-186E-1 (2 pages)
   7006-186F-1 (2 pages)
   7006-186G-1 (2 pages)

INSTRUCTIONS FOR THE INSERTION OF NEW PAGES AND STANDARD SHEETS IN IEC 60061-3

1. Remove
   existing title pages (2 pages),
   existing contents (17 pages),
   existing contents by designation for caps and bases (5 pages),
   existing contents by designation for holders (6 pages) and
   existing foreword (1 page)

   and insert in their place
   new title pages (2 pages),
   new contents (17 pages),
   new contents by designation for caps and bases (5 pages),
   new contents by designation for holders (6 pages) and
   new foreword (1 page).

2. Remove existing sheets

3. Remove existing sheets

   and remplace them with sheets

4. Insert new sheets
   7006-186-1 (1 page)
   7006-186A-1 (1 page)
   7006-186B-1 (1 page)
   7006-186C-1 (2 pages)
   7006-186D-1 (2 pages)
   7006-186E-1 (2 pages)
   7006-186F-1 (2 pages)
   7006-186G-1 (2 pages)

International Electrotechnical Commission
Provided by IHS Markit under license with IEC

AVANT-PROPOS

Le présent amendement a été établi par le sous-comité 34B: Culots et douilles, du comité d'études 34 de l'IEC: Lampes et équipements associés.

Le texte de cet amendement est issu des documents suivants

FDIS	Rapport de vote
34B/1995/FDIS	34B/2004/RVD

Le rapport de vote indiqué dans le tableau ci-dessus donne toute information sur le vote ayant abouti à l'approbation de cet amendement.

Le comité a décidé que le contenu de cette publication ne sera pas modifié avant la date de stabilité indiquée sur le site web de l'IEC sous "http://webstore.iec.ch" dans les données relatives à la publication recherchée. A cette date, la publication sera

- reconduite,
- supprimée,
- remplacée par une édition révisée, ou
- amendée.

_____

FOREWORD

This amendment has been prepared by subcommittee 34B: Lamp caps and holders, of IEC technical committee 34: Lamps and related equipment.

The text of this amendment is based on the following documents:

FDIS	Report on voting
34B/1995/FDIS	34B/2004/RVD

Full information on the voting for the approval of this amendment can be found in the report on voting indicated in the above table.

The committee has decided that the contents of this publication will remain unchanged until the stability date indicated on the IEC website under "http://webstore.iec.ch" in the data related to the specific publication. At this date, the publication will be

- reconfirmed,
- withdrawn,
- replaced by a revised edition, or
- amended.

_____

International Electrotechnical Commission
Provided by IHS Markit under license with IEC

"GO" GAUGE FOR CAP

CALIBRE «ENTRE» POUR CULOTS

GH36d-..

Dimensions in millimetres - Dimensions en millimètres

The drawing is intended only to illustrate the essential dimensions of the gauge.
Le dessin a pour seul but d'illustrer les dimensions essentielles du calibre.

For details of caps GH36d-.., see sheet 7004-186
Pour les détails des culots GH36d-.., voir feuille 7004-186

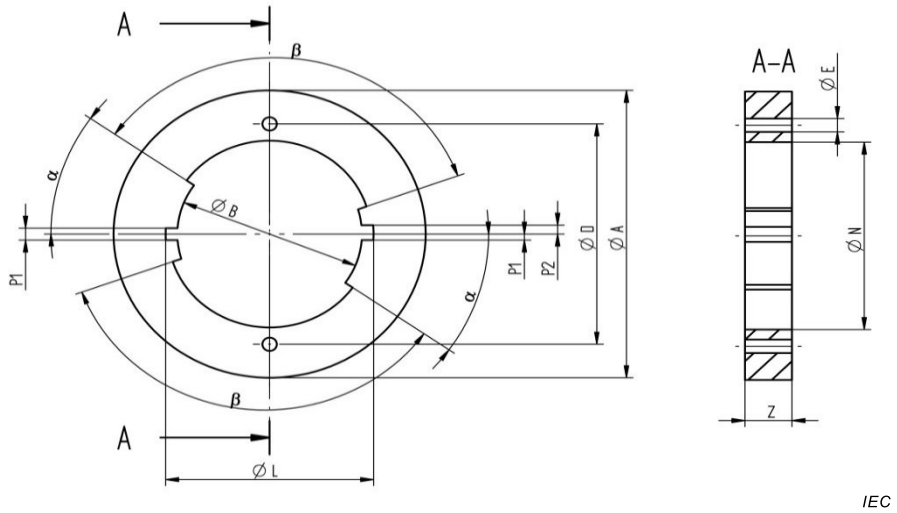

Reference Référence	Dimension	Tolerance Tolérance
A	50	+ 0,1 - 0,1
B	25,2	+ 0,02 0
D	36	+ 0,005 - 0,005
E	2,79	+ 0,01 0
L	28,2	+ 0,02 0
N	29,2	+ 0,02 0
P1	2,05	+ 0,02 0
P2	1,65	+ 0,02 0
Z	10	+ 0,1 - 0,1
α	35°	+ 5' - 5'
β	125°	+ 5' - 5'

PURPOSE:
To check the maximum cap outline with respect to dimensions B, L, N, P1 and P2 and the combined spacing, displacement and diameter of the contact pins.

TESTING:
It shall be possible to insert the cap into the gauge until the cap is in contact with the gauge surface.

BUT:
Vérifier l'encombrement maximal du culot par rapport aux dimensions B, L, N, P1 et P2 et à la valeur combinée de l'espacement, du déplacement et du diamètre des broches de contact.

ESSAI:
Il doit être possible d'insérer le culot dans le calibre jusqu'à ce que le culot soit en contact avec la surface du calibre.

International Electrotechnical Commission
Provided by IHS Markit under license with IEC

"GO" GAUGE FOR CAP RETENTION NOTCH

CALIBRE «ENTRE» POUR CULOTS

GH36d-..

Dimensions in millimetres - Dimensions en millimètres

The drawing is intended only to illustrate the essential dimensions of the gauge.
Le dessin a pour seul but d'illustrer les dimensions essentielles du calibre.

For details of caps GH36d-.., see sheet 7004-186
Pour les détails des culots GH36d-.., voir feuille 7004-186

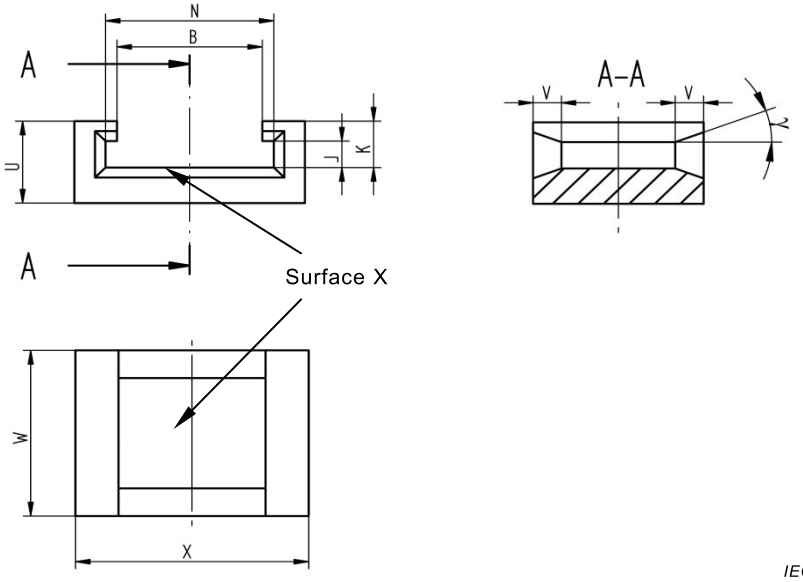

Reference	Dimension	Tolerance
B	25,2	+ 0,02 0
J	4,85	+ 0,02 0
K	8,5	+ 0,02 0
N	29,2	+ 0,02 0
U	15	+ 0,1 - 0,1
V	5	+ 0,1 - 0,1
W	30	+ 0,1 - 0,1
X	40	+ 0,1 - 0,1
γ (1)	20°	+ 5' - 5'

(1) Chamfer completely around the edges of the gauge.

(1) Chanfreiner complètement autour des bords du calibre.

PURPOSE: To check retention notches with respect to dimensions J, K and N.

TESTING: It shall be possible to insert the cap into the gauge with the cap heat sink in contact with surface X and with the retention notches located in the gauge slot.

BUT: Vérifier les encoches de rétention par rapport aux dimensions J, K et N.

ESSAI: Il doit être possible d'insérer le culot dans le calibre tandis que le dissipateur thermique du culot est en contact avec la surface X et les encoches de retenue étant situées dans la fente du calibre.

International Electrotechnical Commission
Provided by IHS Markit under license with IEC

"GO" AND "NOT GO" GAUGE FOR CHECKING PIN DIAMETER

CALIBRE «ENTRE» ET «N'ENTRE PAS» POUR LE CONTRÔLE DES DIAMÈTRES DES BROCHES

GH36d-..

Dimensions in millimetres - Dimensions en millimètres

The drawing is intended only to illustrate the essential dimensions of the gauge.
Le dessin a pour seul but d'illustrer les dimensions essentielles du calibre.

For details of caps GH36d-.., see sheet 7004-186
Pour les détails des culots GH36d-.., voir feuille 7004-186

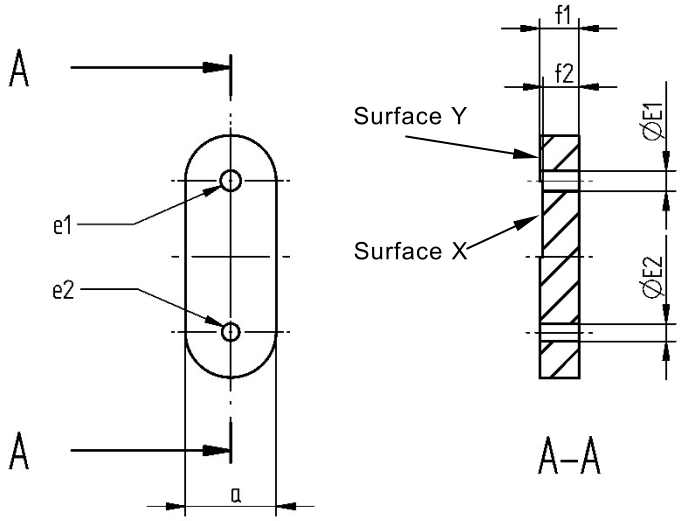

IEC

PURPOSE: To check the pin diameter and length of caps GH36d-.. .

TESTING: It shall be possible to insert each pin in turn into the hole e1 until the cap and the surface of the gauge are in contact. In this position the pin shall be co-planar with or project beyond surface X but shall not project beyond surface Y.
It shall not be possible to insert the pins, other than the extreme tips, into hole e2.

BUT: Vérifier le diamètre de la broche et la longueur des culots GH36d-..

ESSAI: Il doit être possible d'insérer chaque broche tour à tour dans le trou e1 jusqu'à ce que le culot et la surface du calibre soient en contact. Dans cette position la broche doit être coplanaire avec la surface X ou faire saillie par rapport à ladite surface X mais ne doit pas faire saillie par rapport à la surface Y.
Il ne doit pas être possible d'insérer les broches, autres que les pointes extrêmes, dans le trou e2.

Reference/ Référence	Dimension	Tolerance Tolérance
E1	2,67	+ 0,01 0
E2	2,29	0 - 0,01
a	6	+ 0,1 - 0,1
f	7	+ 0,1 - 0,1

International Electrotechnical Commission
Provided by IHS Markit under license with IEC

“GO” AND “NOT GO” GAUGE FOR CHECKING KEYS ON CAPS

CALIBRE «ENTRE» ET «N’ENTRE PAS» POUR LE CONTRÔLE DES DÉTROMPEURS DES CULOTS

GH36d-..

Dimensions in millimetres - Dimensions en millimètres

The drawing is intended only to illustrate the essential dimensions of the gauge.
Le dessin a pour seul but d’illustrer les dimensions essentielles du calibre.

For details of caps GH36d-.., see sheet 7004-186
Pour les détails des culots GH36d-.., voir feuille 7004-186

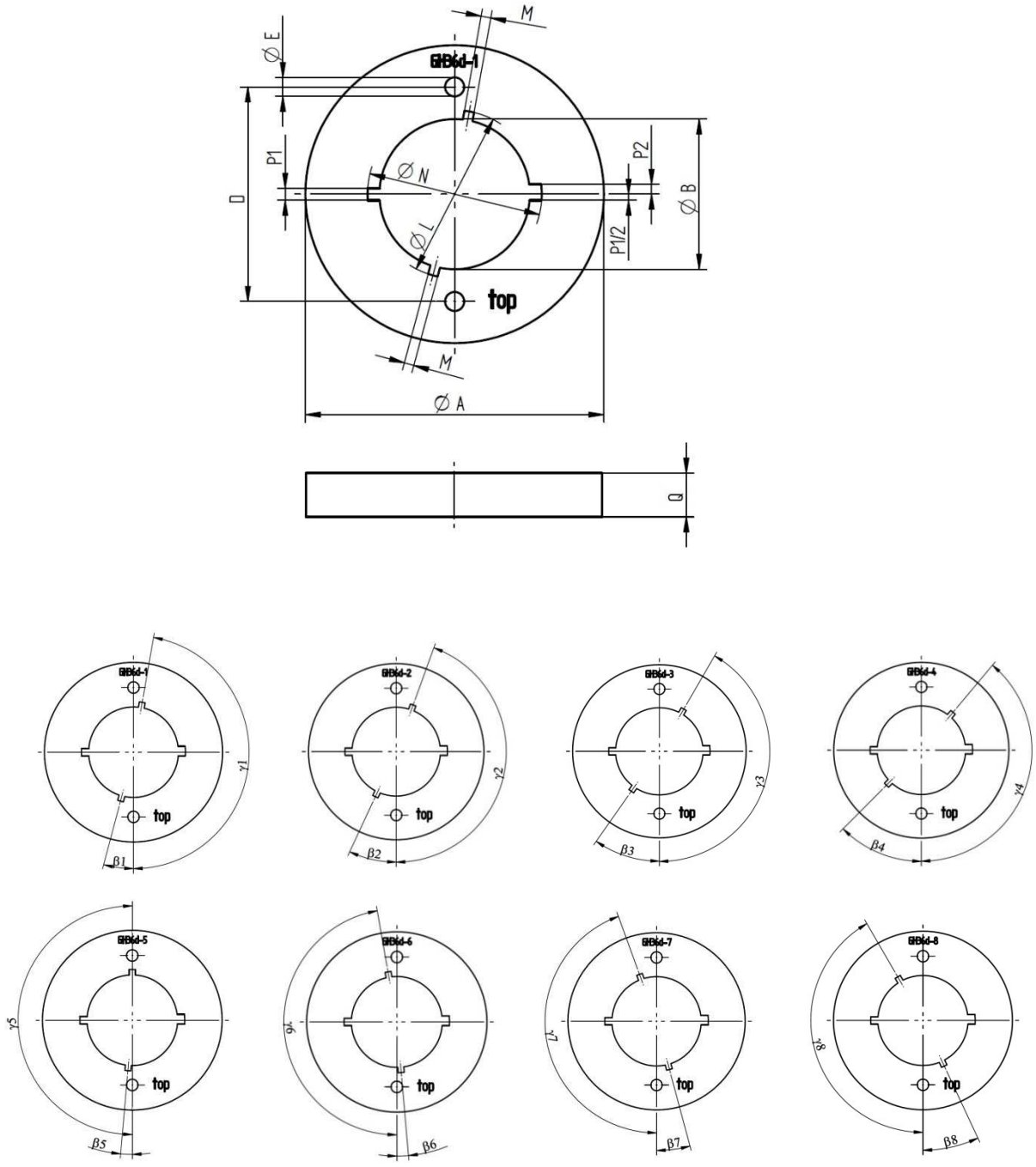

7006-186C-1

International Electrotechnical Commission
Provided by IHS Markit under license with IEC

“GO” AND “NOT GO” GAUGE FOR CHECKING KEYS ON CAPS

CALIBRE «ENTRE» ET «N’ENTRE PAS» POUR LE CONTRÔLE DES DÉTROMPEURS DES CULOTS

GH36d-..

Reference Référence	Dimension	Tolerance Tolérance
A	50	+ 0,2 - 0,2
B	25,2	+ 0,02 0
D	36	+ 0,01 - 0,01
E	3,2	+ 0,01 - 0,01
L	28,2	+ 0,02 0
M	1,65	+ 0,02 0
N	29,2	+ 0,02 0
P1	2,05	+ 0,02 0
P2	1,65	+ 0,02 0
Q	7,5	+ 0,2 - 0,2
β1	15°	+ 5’ - 5’
β2	25°	+ 5’ - 5’
β3	35°	+ 5’ - 5’
β4	45°	+ 5’ - 5’
β5	5°	+ 5’ - 5’
β6	5°	+ 5’ - 5’
β7	15°	+ 5’ - 5’
β8	25°	+ 5’ - 5’
γ1	170°	+ 5’ - 5’
γ2	160°	+ 5’ - 5’
γ3	150°	+ 5’ - 5’
γ4	140°	+ 5’ - 5’
γ5	180°	+ 5’ - 5’
γ6	170°	+ 5’ - 5’
γ7	160°	+ 5’ - 5’
γ8	150°	+ 5’ - 5’

PURPOSE: To check combined key position and maximum size on caps GH36d-..

TESTING: It shall be possible to insert the cap into the gauge with the relevant key designation until the reference plane of the cap is in contact with the gauge surface.
It shall not be possible to insert the cap into any of the gauges with a non-similar key designation.

BUT: Vérifier la combinaison de la position du détrompeur et de la taille maximale sur les culots GH36d-..

ESSAI: Il doit être possible d’insérer le culot dans le calibre avec la désignation de détrompeur appropriée jusqu’à ce que le plan de référence du culot soit en contact avec la surface du calibre.
Il ne doit pas être possible d’insérer le culot dans aucun des calibres comportant une désignation de détrompeur non similaire.

7006-186C-1

International Electrotechnical Commission
Provided by IHS Markit under license with IEC

“GO” GAUGE “A” FOR CHECKING LAMPHOLDERS

CALIBRE “A” “ENTRE” POUR LA VÉRIFICATION DES DOUILLES

GH36d-..

Dimensions in millimetres - Dimensions en millimètres

The drawing is intended only to illustrate the essential dimensions of the gauge.
Le dessin a pour seul but d’illustrer les dimensions essentielles du calibre.

For details of holder GH36d-.., see sheet 7005-186
Pour les détails de la douille GH36d-.., voir feuille 7005-186

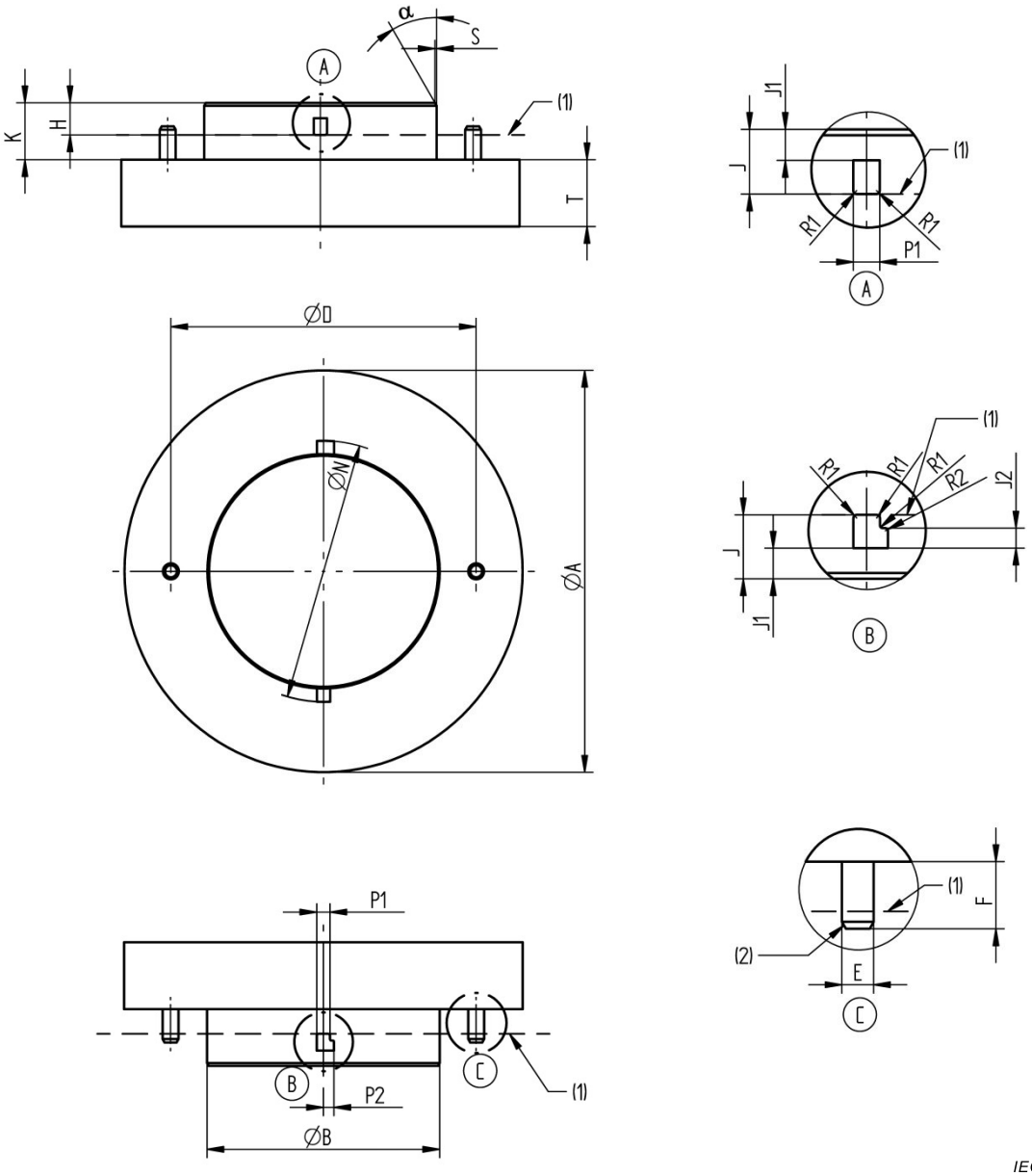

7006-186D-1

International Electrotechnical Commission
Provided by IHS Markit under license with IEC

“GO” GAUGE “A” FOR CHECKING LAMPHOLDERS

CALIBRE “A” “ENTRE” POUR LA VÉRIFICATION DES DOUILLES

GH36d-..

Reference Référence	Dimension	Tolerance Tolérance
A	50,5	+ 0,02 0
B	25,2	+ 0,02 0
D	36,1	+ 0,005 - 0,005
E	2,67	+ 0,01 0
F	5,2	+ 0,02 0
H	4,9	+ 0,02 0
J	4,85	+ 0,02 0
J1	2,25	0 - 0,02
J2	1,1	+ 0,02 0
K	9	+ 0,02 0
N	29,2	+ 0,02 0
P1	2,05	+ 0,02 0
P2	1,65	+ 0,02 0
R1	0,25	+ 0,01 - 0,01
R2	0,2	+ 0,01 - 0,01
S	0,25	+ 0,01 - 0,01
T	10	+ 0,2 - 0,2
α	30°	+ 5’ - 5’

(1) Reference plane
(2) Slightly chamfered or rounded

(1) Plan de référence
(2) Légèrement chanfreiné ou arrondi

PURPOSE: To check lampholders GH36d-.. for a proper acceptance of maximum caps GH36d-.. at maximum pin distance in the following respects:
– height and diameters A, B, H, K and N;
– retention notch dimension and position J, J1, J2, P1, P2.
To check the maximum force applied by the holder to the heat sink with inserted lamps.

TESTING: It shall be possible to insert the gauge into the mounted lampholder until the gauge is in contact with the heat sink surface (mounting surface). It shall then be possible to turn the gauge into the contact position.
In the inserted position the force applied to the heat sink is measured.

BUT: Vérifier les douilles GH36d-.. en vue d’une réception appropriée de la taille maximale de culots GH36d-. à une distance maximale des broches compte tenu des éléments suivants:
– hauteur et diamètres A, B, H, K et N;
– dimension et position des encoches de rétention J, J1, J2, P1, P2.
Vérifier la force maximale appliquée par la douille au dissipateur thermique avec les lampes insérées.

ESSAI: Il doit être possible d’insérer le calibre dans la douille montée jusqu’à ce que le calibre soit en contact avec la surface du dissipateur thermique (surface de montage). Il doit alors être possible de tourner le calibre dans la position de contact.
Dans la position insérée, la force appliquée au dissipateur thermique est mesurée.

International Electrotechnical Commission
Provided by IHS Markit under license with IEC

"GO" GAUGE "B" FOR CHECKING LAMPHOLDERS

CALIBRE "B" "ENTRE" POUR LA VÉRIFICATION DES DOUILLES

GH36d-..

Dimensions in millimetres - Dimensions en millimètres

The drawing is intended only to illustrate the essential dimensions of the gauge.
Le dessin a pour seul but d'illustrer les dimensions essentielles du calibre.

For details of holder GH36d-.., see sheet 7005-186
Pour les détails de la douille GH36d-.., voir feuille 7005-186

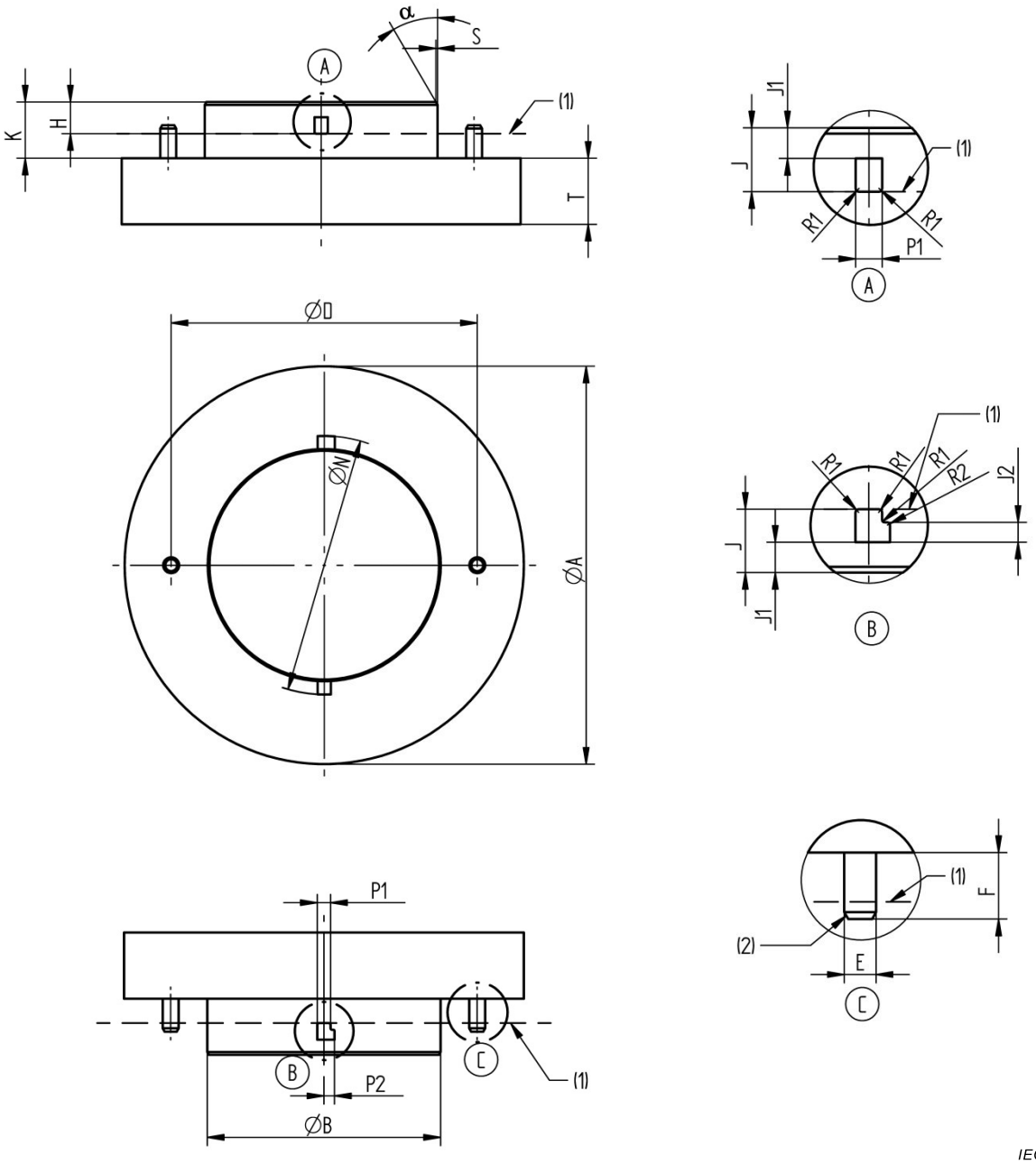

International Electrotechnical Commission
Provided by IHS Markit under license with IEC

"GO" GAUGE "B" FOR CHECKING LAMPHOLDERS

CALIBRE "B" "ENTRE" POUR LA VÉRIFICATION DES DOUILLES

GH36d-..

Dimensions in millimetres - Dimensions en millimètres

Reference	Dimension	Tolerance
A	50,5	+ 0,02 0
B	25,2	+ 0,02 0
D	35,9	+ 0,005 - 0,005
E	2,67	+ 0,01 0
F	5,2	+ 0,02 0
H	4,9	+ 0,02 0
J	4,85	+ 0,02 0
J1	2,25	0 - 0,02
J2	1,1	+ 0,02 0
K	9	+ 0,02 0
N	29,2	+ 0,02 0
P1	2,05	+ 0,02 0
P2	1,65	+ 0,02 0
R1	0,25	+ 0,01 - 0,01
R2	0,2	+ 0,01 - 0,01
S	0,25	+ 0,01 - 0,01
T	10	+ 0,2 - 0,2
α	30°	+ 5' - 5'

(1) Reference plane
(2) Slightly chamfered or rounded

(1) Plan de référence
(2) Légèrement chanfreiné ou arrondi

PURPOSE: To check lampholders GH36d-.. for a proper acceptance of maximum caps GH36d-.. at minimum pin distance in the following respects:
– height and diameters A, B, H, K and N;
– retention notch dimension and position J, J1, J2, P1, P2.
To check the maximum force applied by the holder to the heat sink with inserted lamps.

TESTING: It shall be possible to insert the gauge into the mounted lampholder until the gauge is in contact with the heat sink surface (mounting surface). It shall then be possible to turn the gauge into the contact position.
In the inserted position the force applied to the heat sink is measured.

BUT: Vérifier les douilles GH36d-.. en vue d'une réception appropriée de la taille maximale de culots GH36d-.. à une distance minimale des broches compte tenu des éléments suivants:
– hauteur et diamètres A, B, H, K et N;
– dimension et position des encoches de rétention J, J1, J2, P1, P2.
Vérifier la force maximale appliquée par la douille au dissipateur thermique avec les lampes insérées.

ESSAI: Il doit être possible d'insérer le calibre dans la douille montée jusqu'à ce que le calibre soit en contact avec la surface du dissipateur thermique (surface de montage). Il doit alors être possible de tourner le calibre dans la position de contact.
Dans la position insérée, la force appliquée au dissipateur thermique est mesurée.

International Electrotechnical Commission
Provided by IHS Markit under license with IEC

"GO" GAUGE "C" FOR CHECKING LAMPHOLDERS

CALIBRE "C" "ENTRE" POUR LA VÉRIFICATION DES DOUILLES

GH36d-..

Dimensions in millimetres - Dimensions en millimètres

The drawing is intended only to illustrate the essential dimensions of the gauge.
Le dessin a pour seul but d'illustrer les dimensions essentielles du calibre.

For details of holder GH36d-.., see sheet 7005-186
Pour les détails de la douille GH36d-.., voir feuille 7005-186

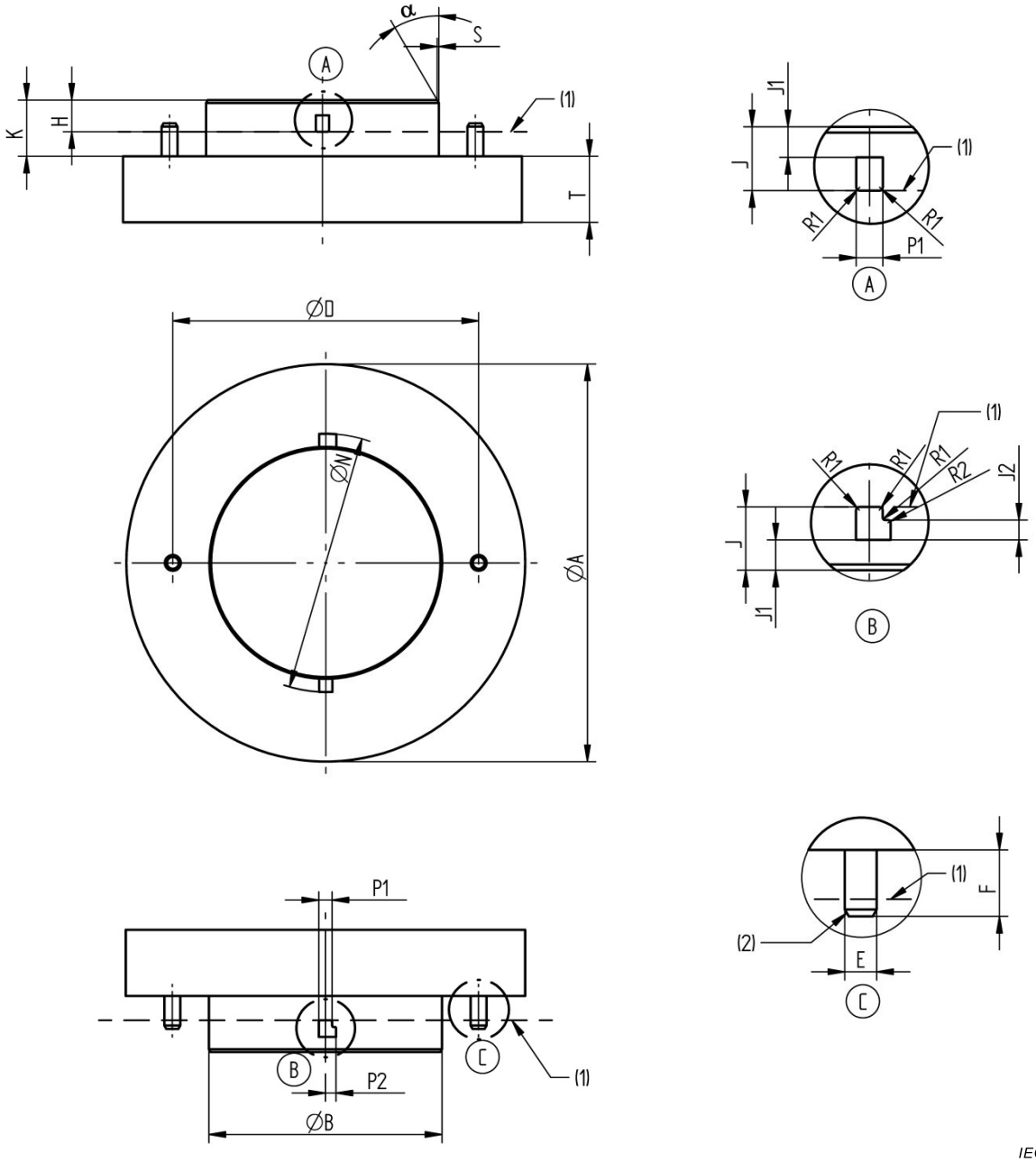

International Electrotechnical Commission
Provided by IHS Markit under license with IEC

"GO" GAUGE "C" FOR CHECKING LAMPHOLDERS

CALIBRE "C" "ENTRE" POUR LA VÉRIFICATION DES DOUILLES

GH36d-..

Dimensions in millimetres - Dimensions en millimètres

Reference	Dimension	Tolerance
A	49,5	0 - 0,02
B	24,9	0 - 0,02
D	36,0	+ 0,005 - 0,005
E	2,29	0 - 0,01
F	4,8	0 - 0,02
H	4,7	+ 0,02 0
J	4,75	0 - 0,02
J1	2,35	+ 0,02 0
J2	0,9	0 - 0,02
K	8,5	0 - 0,02
N	28,9	0 - 0,02
P1	1,95	0 - 0,02
P2	1,55	0 - 0,02
R1	0,25	+ 0,01 - 0,01
R2	0,2	+ 0,01 - 0,01
S	0,25	+ 0,01 - 0,01
T	10	+ 0,2 - 0,2
α	30°	+ 5' - 5'

(1) Reference plane
(2) Slightly chamfered or rounded

(1) Plan de référence
(2) Légèrement chanfreiné ou arrondi

PURPOSE:
To check lampholders GH36d-.. for a proper acceptance of minimum caps GH36d-.. at nominal pin distance in the following respects:
– height and diameters A, B, H, K and N;
– retention notch dimension and position J, J1, J2, P1, P2.
To check contact-making in lampholders GH36d-..
To check the minimum force applied by the holder to the heat sink with inserted lamps.

TESTING: It shall be possible to insert the gauge into the mounted lampholder until the gauge is in contact with the heat sink surface (mounting surface). It shall then be possible to turn the gauge into the contact position.
The lampholder is connected to the test circuit as shown. The holder shall be assumed to be correct if, with the gauge inserted, the indicator lamp lights up and remains alight when all possible operating positions of the lamp are simulated.
In the inserted position the force applied to the heat sink is measured.

BUT:
Vérifier les douilles GH36d-.. en vue d'une réception appropriée de la taille minimale de culots GH36d-.. à une distance nominale des broches compte tenu des éléments suivants:
– hauteur et diamètres A, B, H, K et N;
– dimension et position des encoches de rétention J, J1, J2, P1, P2.
Vérifier la réalisation du contact dans les douilles GH36d-..
Vérifier la force minimale appliquée par la douille au dissipateur thermique avec les lampes insérées.

ESSAI: Il doit être possible d'insérer le calibre dans la douille montée jusqu'à ce que le calibre soit en contact avec la surface du dissipateur thermique (surface de montage). Il doit alors être possible de tourner le calibre dans la position de contact.
La douille est connectée au circuit d'essai, comme représenté. La douille doit par hypothèse être correcte si, tandis que le calibre est inséré, la lampe témoin s'allume et demeure allumée lorsque toutes les positions de fonctionnement possibles de la lampe sont simulées.
Dans la position insérée, la force appliquée au dissipateur thermique est mesurée.

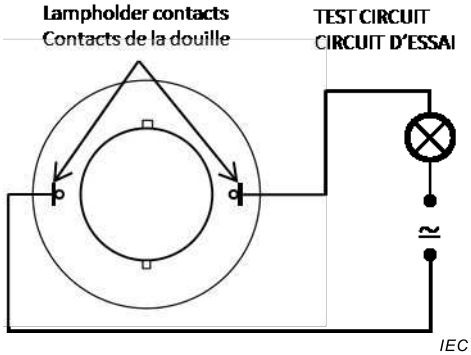

International Electrotechnical Commission
Provided by IHS Markit under license with IEC

“GO” AND “NOT GO” GAUGE FOR CHECKING KEYS OF LAMPHOLDERS

CALIBRE «ENTRE» ET «N’ENTRE PAS» POUR LE CONTRÔLE DES DÉTROMPEURS DES DOUILLES

GH36d-..

Page 1/2

The drawing is intended only to illustrate the essential dimensions of the gauge.
Le dessin a pour seul but d’illustrer les dimensions essentielles du calibre.

For details of holder GH36d-.., see sheet 7005-186
Pour les détails de la douille GH36d-.., voir feuille 7005-186

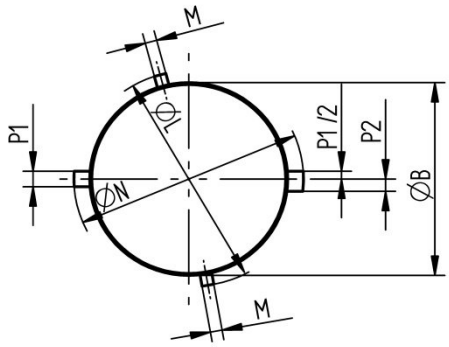

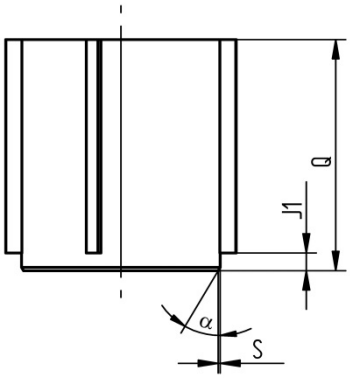

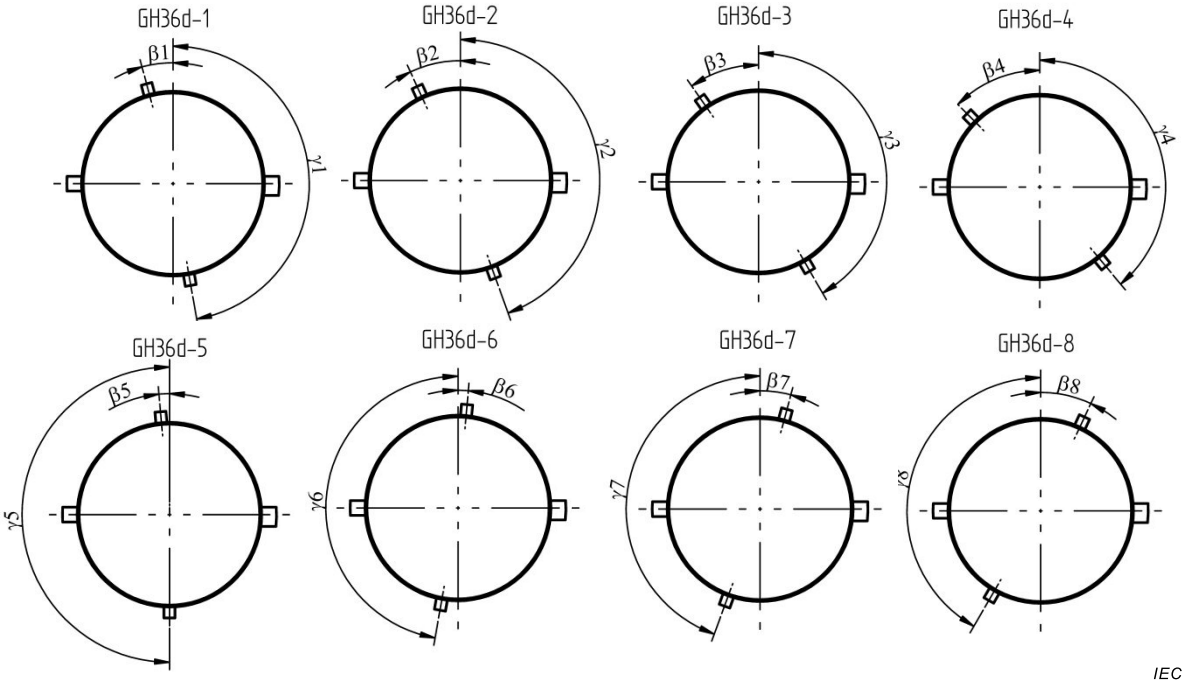

IEC

7006-186G-1

International Electrotechnical Commission
Provided by IHS Markit under license with IEC

"GO" AND "NOT GO" GAUGE FOR CHECKING KEYS OF LAMPHOLDERS

CALIBRE «ENTRE» ET «N'ENTRE PAS» POUR LE CONTRÔLE DES DÉTROMPEURS DES DOUILLES

GH36d-..

Reference Référence	Dimension	Tolerance Tolérance
B	25	+ 0,01 - 0,01
J1	2,3	+ 0,01 - 0,01
L	28,2	+ 0,01 - 0,01
M	1,6	+ 0,01 - 0,01
N	29	+ 0,01 - 0,01
P1	2,05	+ 0,01 - 0,01
P2	1,65	+ 0,01 - 0,01
Q	30	+ 0,2 - 0,2
S	0,25	+ 0,01 - 0,01
α	30°	+ 5' - 5'
β1	15°	+ 5' - 5'
β2	25°	+ 5' - 5'
β3	35°	+ 5' - 5'
β4	45°	+ 5' - 5'
β5	5°	+ 5' - 5'
β6	5°	+ 5' - 5'
β7	15°	+ 5' - 5'
β8	25°	+ 5' - 5'
γ1	170°	+ 5' - 5'
γ2	160°	+ 5' - 5'
γ3	150°	+ 5' - 5'
γ4	140°	+ 5' - 5'
γ5	180°	+ 5' - 5'
γ6	170°	+ 5' - 5'
γ7	160°	+ 5' - 5'
γ8	150°	+ 5' - 5'

PURPOSE:
– To check in holders the smooth acceptance of the keys of the relevant caps GH36d-..
– To check in a particular holder GH36d-.. if insertion of keys with non-similar designation is prevented.

TESTING: It shall be possible, without undue force, to fully insert the relevant gauge into the lampholder until the gauge is in contact with the heat sink surface (mounting surface).
It shall not be possible to insert any of the gauges with a non-similar key designation into the lampholder.

BUT:
– Vérifier dans les douilles la réception sans à-coups des détrompeurs des culots appropriés GH36d-..
– Vérifier dans une douille particulière GH36d-.. si l'insertion des détrompeurs avec une désignation non similaire n'est pas réalisable.

ESSAI: Il doit être possible d'insérer complètement, sans exercer de force excessive, le calibre approprié dans la douille jusqu'à ce que le calibre soit en contact avec la surface du dissipateur thermique (surface de montage).
Il ne doit être possible d'insérer aucun des calibres dans la douille, en cas de désignation non similaire du détrompeur.

7006-186G-1

International Electrotechnical Commission
Provided by IHS Markit under license with IEC

International Electrotechnical Commission
Provided by IHS Markit under license with IEC

International Electrotechnical Commission
Provided by IHS Markit under license with IEC

INTERNATIONAL
ELECTROTECHNICAL
COMMISSION

3, rue de Varembé
PO Box 131
CH-1211 Geneva 20
Switzerland

Tel: + 41 22 919 02 11
Fax: + 41 22 919 03 00
info@iec.ch
www.iec.ch

International Electrotechnical Commission
Provided by IHS Markit under license with IEC